BRABURA

GRILLS

Share Life

Share Experiences

Master Grills Manufacturer
Maître Fabricant de Grils 08

Brabura Grills Outdoor Kitchen 12

Grills
Grils 16

Griddles
Planchas 30

Ovens & Kamados
Fours & Kamados 48

Modula Outdoor Kitchen 56

Grill Accessories
Accessoires de Grils 100

Griddle Accessories
Accessoires de Planchas 106

Modula Accessories
Accessoires Modula 116

Warranty
Garantie 120

At Brabura Grills, our purpose is to bring people together through the joy of outdoor cooking, where every meal turns into an unforgettable memory. We offer our expertise to create a welcoming environment where family and friends gather, share stories, and savor life. Discover the art of sharing unique moments with Brabura Grills.

"Together, we craft exciting moments"

Chez Brabura Grills, notre mission est de rassembler les gens autour de la joie de cuisiner en plein air, là où chaque repas devient un souvenir inoubliable. Nous mettons notre savoir-faire au service de la création d'un cadre chaleureux, où famille et amis se retrouvent, échangent des histoires et savourent la vie. Découvrez l'art de partager des instants uniques avec Brabura Grills.

« Ensemble, nous créons des moments inoubliables »

Share Life
Share Experiences

Master Grill Manufacturer

Maître Fabricant de Grils

Family Tradition of more than 45 years

Tradition Familiale de plus de 45 ans

At Brabura, we are more than just a company; we are a community bound by passion and a vision to revolutionize the outdoor culinary experience. Our story begins in the heart of tradition, surrounded by master craftsmen and a heritage of over 45 years in crafting grills and griddles for the European market. A group of friends dared to dream big and gave life to Brabura.

What sets us apart is not only the quality of our products but the unwavering determination that has driven us to explore the world in pursuit of culinary excellence. Every experience enriches our vision and becomes a fundamental ingredient in Brabura's recipe. The Mediterranean culture, with its love for great food and outdoor living, is woven into the very fabric of our company.

With over two decades dedicated to designing and manufacturing outdoor cooking appliances for the European market, we have built a solid reputation. Our commitment to innovation and quality is unparalleled. We are a company that values closeness and customer satisfaction, where our entrepreneurial spirit melds with experience and dedication to deliver cutting-edge solutions and high-quality products.

At Brabura, each day presents an opportunity to make outdoor cooking exciting and delightful. We are deeply passionate about what we do, and this passion is reflected in all our products and the service we provide. We are here to ensure that you and your family enjoy special moments outdoors, with the certainty that Brabura stands by your side, ready to meet your culinary needs.

We invite you to join us on this exhilarating journey. Discover the Brabura difference and transform your outdoor kitchen into an authentic culinary paradise.

Chez Brabura, nous sommes bien plus qu'une entreprise : nous sommes une communauté unie par la passion et une vision ambitieuse de révolutionner l'expérience culinaire en plein air. Notre histoire commence au cœur de la tradition, entourée de maîtres artisans et d'un héritage de plus de 45 ans dans la fabrication de barbecues et de planchas pour le marché européen. Un groupe d'amis a osé rêver grand et a donné vie à Brabura.

Ce qui nous distingue, ce n'est pas seulement la qualité de nos produits, mais aussi la détermination sans faille qui nous pousse à explorer le monde à la recherche de l'excellence culinaire. Chaque expérience enrichit notre vision et devient un ingrédient essentiel de la recette Brabura. La culture méditerranéenne, avec son amour pour la bonne cuisine et la vie en extérieur, est profondément ancrée dans l'ADN de notre entreprise.

Avec plus de deux décennies consacrées à la conception et à la fabrication d'équipements de cuisson en plein air pour le marché européen, nous avons bâti une solide réputation. Notre engagement envers l'innovation et la qualité est sans égal. Nous sommes une entreprise qui valorise la proximité et la satisfaction client, où l'esprit entrepreneurial se conjugue à l'expérience et à la rigueur pour offrir des solutions innovantes et des produits d'excellence.

Chez Brabura, chaque jour est une opportunité de rendre la cuisine en plein air plus passionnante et conviviale. Nous sommes profondément passionnés par ce que nous faisons, et cette passion se reflète dans chacun de nos produits et dans la qualité de notre service. Nous sommes là pour que vous puissiez, en famille ou entre amis, profiter de moments uniques à l'extérieur, avec la certitude que Brabura est à vos côtés pour répondre à toutes vos envies culinaires.

Nzus vous invitons à embarquer avec nous dans cette aventure exaltante. Découvrez la différence Brabura et transformez votre cuisine extérieure en véritable paradis culinaire.

Brabura Grills Outdoor Kitchen

Embark on a culinary journey with Brabura!

Lancez-vous dans un voyage culinaire avec Brabura!

Where every product, from our grills and griddles to our outdoor kitchens, is meticulously designed to elevate your outdoor cooking experience.

Gather your family and friends, ignite your creativity, and craft delicious creations in your garden oasis.

Whether it's an irresistibly delectable Mediterranean breakfast, an exquisite rib-eye steak, or a perfectly crafted burger, our products empower you to unleash the chef within while relishing an exceptional ambiance in your outdoor space.

Brabura offers you a world of culinary possibilities!

Où chaque produit, de nos grils et planchas à nos cuisines d'extérieur, est méticuleusement conçu pour sublimer votre expérience de cuisson en plein air.

Rassemblez votre famille et vos amis, allumez votre créativité et créez de délicieuses créations dans votre oasis de jardín.

Que ce soit un petit déjeuner méditerranéen irrésistiblement délicieux, un steak d'entrecôte exquis ou un burger parfaitement élaboré, nos produits vous permettent de libérer le chef qui sommeille en vous tout en savourant une ambiance exceptionnelle dans votre espace extérieur.

Brabura vous offre un monde de possibilités culinaires!

A quality grill with a lifetime guarantee

Un grill de qualité avec une garantie à vie

Grills
Grils

Fusion 400 RS

Built-In and Portable · Encastrable et Portable

Optional Cart and Rotisserie · Chariot et Tournebroche en Option.

See more options on page 100 · Voir plus d'options à la page 100.

Ref No · Nº Ref **BGG0013**

SPECIFICATIONS · CARACTÉRISTIQUES	
Grates Material · Matériau de la Grille	**304 Stainless Steel** · Acier Inoxydable 304
Grates Thickness · Épaisseur de la Grille	**10.0 mm**
Cooking Surface · Surface de Cuisson	**3.540 cm² | 77×46 cm**
Cut-out Dimensions · Dimensions d'Encastrement	**W78 x D54 x H21 cm**
Capacity · Capacité	**Suitable for 10-15 people** · Convient pour 10 à 15 personnes
Control Panel Material · Matériau du Panneau de Contrôle	**304 Stainless Steel** · Acier Inoxydable 304
Grill Hood Material · Matériau du Couvercle du Gril	**304 Stainless Steel** · Acier Inoxydable 304
Chassis Material · Matériau du Châssis	**304 Stainless Steel** · Acier Inoxydable 304
Burner Material · Matériau des Brûleurs	**Cast Stainless Steel** · Acier Inoxydable Coulé
Gas Type · Type de Gaz	**Butane and Propane | Natural Gas** · Butane et Propane | Gaz Naturel
No of Burners / Power · Nº de Brûleurs / Puissance	**4 / 3.81 kW**
Power ·Puissance Totale	**19.05 kW**
Infrared Rear Burner / Power · Brûleur Arrière d'Infrarouge / Puissance	**✓ / 3.81 kW**
Ignition Type · Type d'Allumage	**Piezoelectric** · Piézoélectrique
Knobs · Boutons de Commande	**LED-lit, Orange | White** · Éclairés en LED, Orange | Blanc
Weight · Poids	**63.7 Kg**

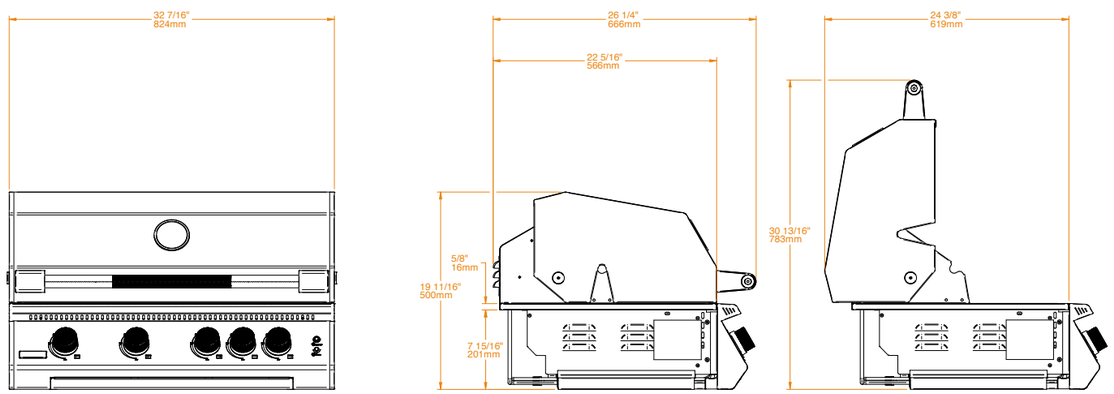

Fusion 500 RS

Built-In and Portable · Encastrable et Portable

Optional Cart and Rotisserie · Chariot et Tournebroche en Option.

See more options on page 100 · Voir plus d'options à la page 100.

Ref No · Nº Ref **BGG0014**

SPECIFICATIONS · CARACTÉRISTIQUES	
Grates Material · Matériau de la Grille	**304 Stainless Steel** · Acier Inoxydable 304
Grates Thickness · Épaisseur de la Grille	**10.0 mm**
Cooking Surface · Surface de Cuisson	**4.370 cm² | 95×46 cm**
Cut-out Dimensions · Dimensions d'Encastrement	**W97 x D54 x H21 cm**
Capacity · Capacité	**Suitable for 15-20 people** · Convient pour 15 à 20 personnes
Control Panel Material · Matériau du Panneau de Contrôle	**304 Stainless Steel** · Acier Inoxydable 304
Grill Hood Material · Matériau du Couvercle du Gril	**304 Stainless Steel** · Acier Inoxydable 304
Chassis Material · Matériau du Châssis	**304 Stainless Steel** · Acier Inoxydable 304
Burner Material · Matériau des Brûleurs	**Cast Stainless Steel** · Acier Inoxydable Coulé
Gas Type · Type de Gaz	**Butane and Propane | Natural Gas** · Butane et Propane | Gaz Naturel
No of Burners / Power · Nº de Brûleurs / Puissance	**5 / 3.81 kW**
Power ·Puissance Totale	**22.86 kW**
Infrared Rear Burner / Power · Brûleur Arrière d'Infrarouge / Puissance	**✓ / 3.81 kW**
Ignition Type · Type d'Allumage	**Piezoelectric** · Piézoélectrique
Knobs · Boutons de Commande	**LED-lit, Orange | White** · Éclairés en LED, Orange | Blanc
Weight · Poids	**73.8 Kg**

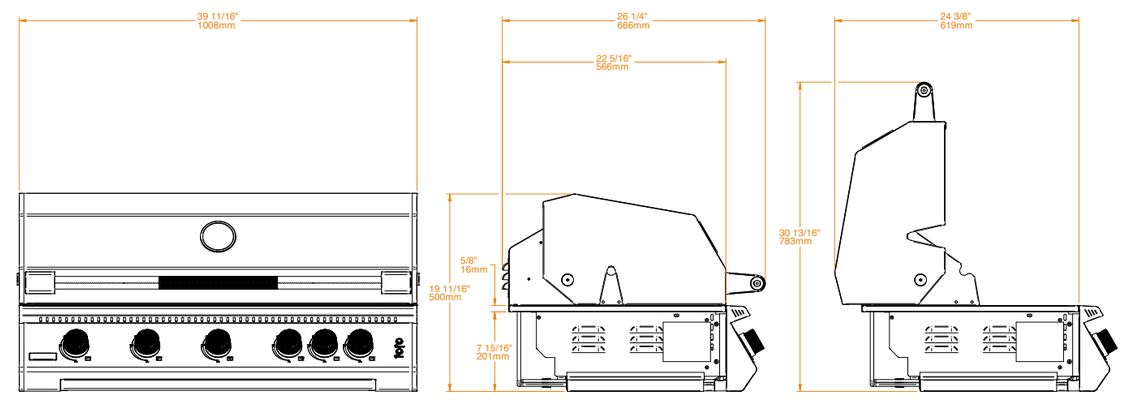

Fusion 400 RM

Built-In and Portable · Encastrable et Portable

Optional Cart and Rotisserie · Chariot et Tournebroche en Option.

See more options on page 100 · Voir plus d'options à la page 100.

Ref No · Nº Ref **BGG0015**

SPECIFICATIONS · CARACTÉRISTIQUES	
Grates Material · Matériau de la Grille	**304 Stainless Steel** · Acier Inoxydable 304
Grates Thickness · Épaisseur de la Grille	**10.0 mm**
Cooking Surface · Surface de Cuisson	**3.540 cm² | 77×46 cm**
Cut-out Dimensions · Dimensions d'Encastrement	**W78 x D54 x H21 cm**
Capacity · Capacité	**Suitable for 10-15 people** · Convient pour 10 à 15 personnes
Control Panel Material · Matériau du Panneau de Contrôle	**Ultra durable powder coated stainless steel** · Acier inoxydable avec revêtement en poudre ultra résistant
Grill Hood Material · Matériau du Couvercle du Gril	**Ultra durable powder coated stainless steel** · Acier inoxydable avec revêtement en poudre ultra résistant
Chassis Material · Matériau du Châssis	**304 Stainless Steel** · Acier Inoxydable 304
Burner Material · Matériau des Brûleurs	**Cast Stainless Steel** · Acier Inoxydable Coulé
Gas Type · Type de Gaz	**Butane and Propane | Natural Gas** · Butane et Propane | Gaz Naturel
No of Burners / Power · Nº de Brûleurs / Puissance	**4 / 3.81 kW**
Power ·Puissance Totale	**19.05 kW**
Infrared Rear Burner / Power · Brûleur Arrière d'Infrarouge / Puissance	**✓ / 3.81 kW**
Ignition Type · Type d'Allumage	**Piezoelectric** · Piézoélectrique
Knobs · Boutons de Commande	**LED-lit, Orange | White** · Éclairés en LED, Orange | Blanc
Weight · Poids	**63.7 Kg**

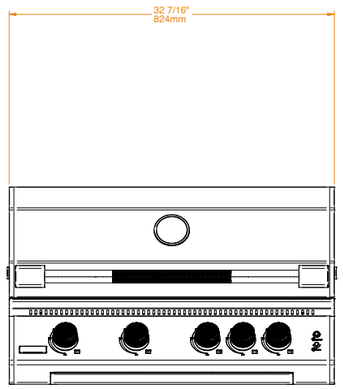

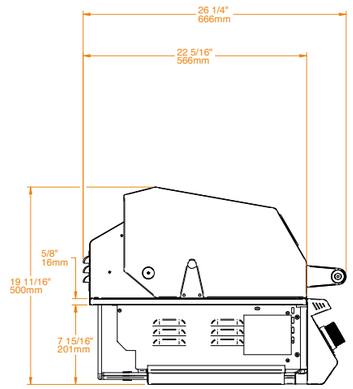

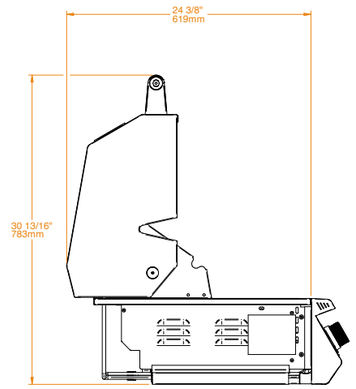

Fusion 500 RM

Built-In and Portable · Encastrable et Portable

Optional Cart and Rotisserie · Chariot et Tournebroche en Option.

See more options on page 100 · Voir plus d'options à la page 100.

Ref No · Nº Ref **BGG0016**

SPECIFICATIONS · CARACTÉRISTIQUES	
Grates Material · Matériau de la Grille	**304 Stainless Steel** · Acier Inoxydable 304
Grates Thickness · Épaisseur de la Grille	**10.0 mm**
Cooking Surface · Surface de Cuisson	**4.370 cm² | 95×46 cm**
Cut-out Dimensions · Dimensions d'Encastrement	**W97 x D54 x H21 cm**
Capacity · Capacité	**Suitable for 15-20 people** · Convient pour 15 à 20 personnes
Control Panel Material · Matériau du Panneau de Contrôle	**Ultra durable powder coated stainless steel** · Acier galvanisé avec un revêtement en poudre ultra résistant
Grill Hood Material · Matériau du Couvercle du Gril	**Ultra durable powder coated stainless steel** · Acier galvanisé avec un revêtement en poudre ultra résistant
Chassis Material · Matériau du Châssis	**304 Stainless Steel** · Acier Inoxydable 304
Burner Material · Matériau des Brûleurs	**Cast Stainless Steel** · Acier Inoxydable Coulé
Gas Type · Type de Gaz	**Butane and Propane | Natural Gas** · Butane et Propane | Gaz Naturel
No of Burners / Power · Nº de Brûleurs / Puissance	**5 / 3.81 kW**
Power ·Puissance Totale	**22.86 kW**
Infrared Rear Burner / Power · Brûleur Arrière d'Infrarouge / Puissance	**✓ / 3.81 kW**
Ignition Type · Type d'Allumage	**Piezoelectric** · Piézoélectrique
Knobs · Boutons de Commande	**LED-lit, Orange | White** · Éclairés en LED, Orange | Blanc
Weight · Poids	**73.8 Kg**

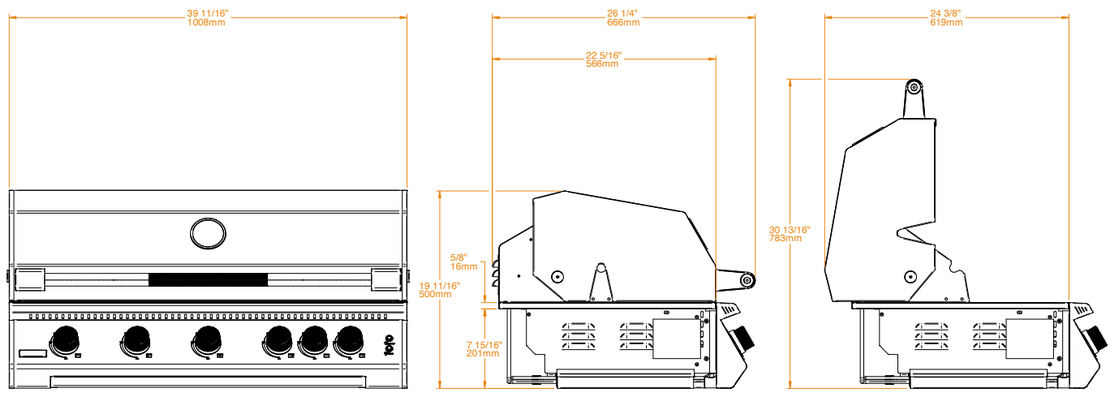

Box Q

Built-In · Encastrable

Ref No · Nº Ref **BGG0018**

SPECIFICATIONS · CARACTÉRISTIQUES	
Grates Material · Matériau de la Grille	**Polished Stainless Steel 304** · Acier Inoxydable Poli 304
Grates Thickness · Épaisseur de la Grille	**10.0 mm**
Cooking Surface · Surface de Cuisson	**3.540 cm2 | 77×46 cm**
Cut-out Dimensions · Dimensions d'Encastrement	**W102.5 x D52 x H24 cm**
Capacity · Capacité	**Suitable for 10-15 people** · Convient pour 10 à 15 personnes
Control Panel Material · Matériau du Panneau de Contrôle	**Ultra durable powder coated stainless steel** · Acier inoxydable avec revêtement en poudre ultra résistant
Grill Hood Material · Matériau du Couvercle du Gril	**Ultra durable powder coated stainless steel** · Acier inoxydable avec revêtement en poudre ultra résistant
Grill Hood Extras · Extras du Couvercle du Gril	**Thermal Insulation and Silicone Seal** · Isolation Thermique et Joint en Silicone
Chassis Material · Matériau du Châssis	**304 Stainless Steel** · Acier Inoxydable 304
Burner Material · Matériau des Brûleurs	**Cast Stainless Steel** · Acier Inoxydable Coulé
Gas Type · Type de Gaz	**Butane and Propane | Natural Gas** · Butane et Propane | Gaz Naturel
No of Burners / Power · Nº de Brûleurs / Puissance	**4 / 4.0 kW**
Power ·Puissance Totale	**16.0 kW**
Ignition Type · Type d'Allumage	**Continuous Spark** · Piézoélectriques Automatiques
Weight · Poids	**80 Kg**

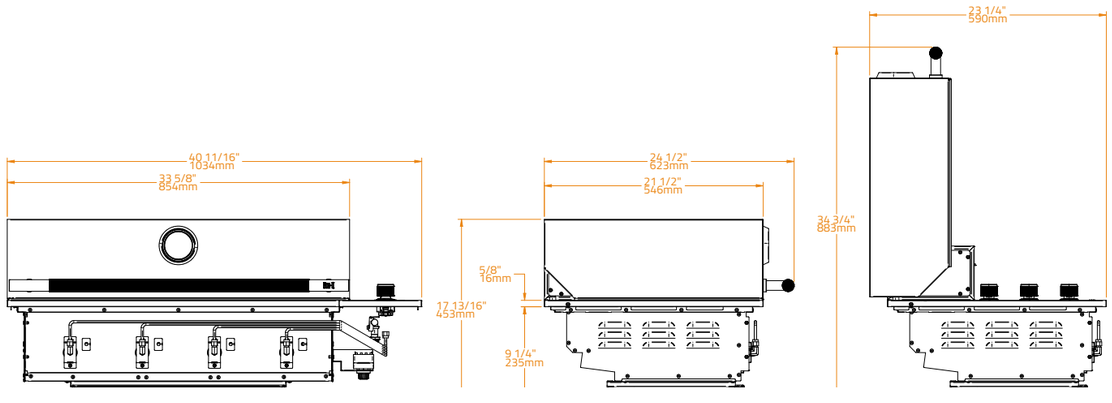

Ember 800

Built-In and Portable · Encastrable et Portable

Optional Cart and Rotisserie · Chariot et Tournebroche en Option.

See more options on page 100 · Voir plus d'options à la page 100.

Ref No · Nº Ref **BCG0001**

SPECIFICATIONS · CARACTÉRISTIQUES	
Grates Material · Matériau de la Grille	**304 Stainless Steel** · Acier Inoxydable 304
Grates Thickness · Épaisseur de la Grille	**10.0 mm**
Cooking Surface · Surface de Cuisson	**3.540 cm² | 77×46 cm**
Cut-out Dimensions · Dimensions d'Encastrement	**W78 x D54 x H21 cm**
Capacity · Capacité	**Suitable for 10-15 people** · Convient pour 10 à 15 personnes
Control Panel Material · Matériau du Panneau de Contrôle	**304 Stainless Steel** · Acier Inoxydable 304
Grill Hood Material · Matériau du Couvercle du Gril	**304 Stainless Steel** · Acier Inoxydable 304
Chassis Material · Matériau du Châssis	**304 Stainless Steel** · Acier Inoxydable 304
Weight · Poids	**53.2 Kg**

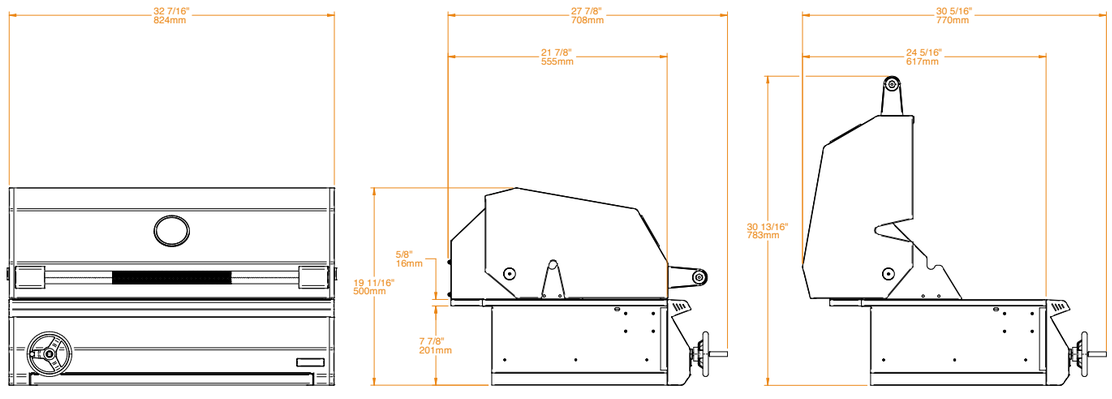

Brabura griddles, your premier choice for griddles in the market

Planchas Brabura, le meilleur choix de plaques sur le marché

Griddles
Planchas

Original 20

Countertop, Built-In and Portable · Comptoir, Encastrable et Portable

Optional Cart · Chariot en Option

See more options on page 106 · Voir plus d'options à la page 106

Ref No · Nº Ref **BGG0003**

SPECIFICATIONS · CARACTÉRISTIQUES	
Cooking Plate Material · Matériau de la Plaque de Cuisson	**Premium Enamel Cast Iron** · Fonte Émaillée Premium
Plate Thickness · Épaisseur de la Plaque	**8.0 mm**
Cooking Surface · Surface de Cuisson	**2.160 cm² | 48×45 cm**
Cut-out Dimensions · Dimensions d'Encastrement	**W56 x D50 x H21 cm**
Capacity · Capacité	**Suitable for 12-16 people** · Convient pour 12 à 16 personnes
Chassis Material · Matériau du Châssis	**304 Stainless Steel** · Acier Inoxydable 304
Burner Material · Matériau des Brûleurs	**Stainless Steel** · Acier Inoxydable
Configurations · Configurations	**Built-in | Countertop | Freestanding** · Encastrable | Comptoir | Chariot
Gas Type · Type de Gaz	**Butane and Propane | Natural Gas** · Butane et Propane | Gaz Naturel
No of Burners / Power · Nº de Brûleurs / Puissance	**2 / 3.2 kW**
Power · Puissance	**6.4 kW**
Ignition Type · Type d'Allumage	**Continuous Spark** · Piézoélectriques Automatiques
Knobs · Boutons de Commande	**LED-lit, Orange | White** · Éclairés en LED, Orange | Blanc
Weight · Poids	**33.5 kg**

Optional Lid and Covers · Couvercle à Charnière et Simples en Option

1. Lid 20

2. Inox Cover 20

3. Matte Cover 20

1

2

3

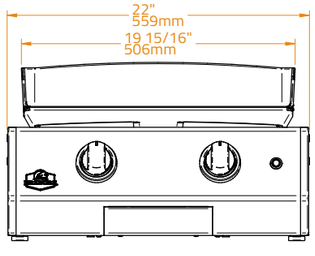

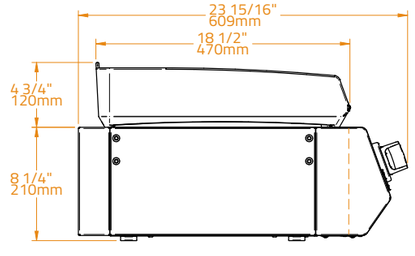

Original 30

Countertop, Built-In and Portable · Comptoir, Encastrable et Portable

Optional Cart · Chariot en Option

See more options on page 106 · Voir plus d'options à la page 106

Ref No · Nº Ref **BGG0002**

SPECIFICATIONS · CARACTÉRISTIQUES	
Cooking Plate Material · Matériau de la Plaque de Cuisson	**Premium Enamel Cast Iron** · Fonte Émaillée Premium
Plate Thickness · Épaisseur de la Plaque	**8.0 mm**
Cooking Surface · Surface de Cuisson	**3.300 cm² | 74×45 cm**
Cut-out Dimensions · Dimensions d'Encastrement	**W82 x D50 x H21 cm**
Capacity · Capacité	**Suitable for 15-20 people** · Convient pour 15 à 20 personnes
Chassis Material · Matériau du Châssis	**304 Stainless Steel** · Acier Inoxydable 304
Burner Material · Matériau des Brûleurs	**Stainless Steel** · Acier Inoxydable
Configurations · Configurations	**Built-in | Countertop | Freestanding** · Encastrable | Comptoir | Chariot
Gas Type · Type de Gaz	**Butane and Propane | Natural Gas** · Butane et Propane | Gaz Naturel
No of Burners / Power · Nº de Brûleurs / Puissance	**3 / 3.2 kW**
Power · Puissance	**9.6 kW**
Ignition Type · Type d'Allumage	**Continuous Spark** · Piézoélectriques Automatiques
Knobs · Boutons de Commande	**LED-lit, Orange | White** · Éclairés en LED, Orange | Blanc
Weight · Poids	**43 kg**

Optional Lid and Covers · Couvercle à Charnière et Simples en Option

1. Lid 30

2. Inox Cover 30

3. Matte Cover 30

1

2

3

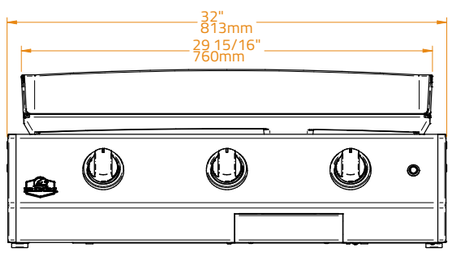

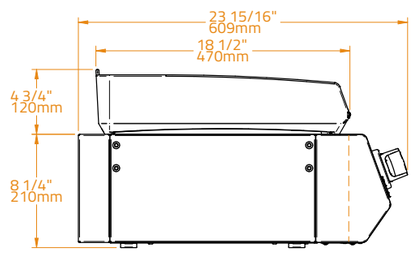

Matte 20

Countertop, Built-In and Portable · Comptoir, Encastrable et Portable

Optional Cart · Chariot en Option

See more options on page 106 · Voir plus d'options à la page 106

Ref No · Nº Ref **BGG0009**

SPECIFICATIONS · CARACTÉRISTIQUES	
Cooking Plate Material · Matériau de la Plaque de Cuisson	**Premium Enamel Cast Iron** · Fonte Émaillée Premium
Plate Thickness · Épaisseur de la Plaque	**8.0 mm**
Cooking Surface · Surface de Cuisson	**2.160 cm² | 48×45 cm**
Cut-out Dimensions · Dimensions d'Encastrement	**W56 x D50 x H21 cm**
Capacity · Capacité	**Suitable for 12-16 people** · Convient pour 12 à 16 personnes
Chassis Material · Matériau du Châssis	**Ultra durable powder coated stainless steel** · Acier galvanisé avec revêtement en poudre ultra-durable
Burner Material · Matériau des Brûleurs	**Stainless Steel** · Acier Inoxydable
Configurations · Configurations	**Built-in | Countertop | Freestanding** · Encastrable | Comptoir | Chariot
Gas Type · Type de Gaz	**Butane and Propane | Natural Gas** · Butane et Propane | Gaz Naturel
No of Burners / Power · Nº de Brûleurs / Puissance	**2 / 3.2 kW**
Power · Puissance	**6.4 kW**
Ignition Type · Type d'Allumage	**Continuous Spark** · Piézoélectriques Automatiques
Knobs · Boutons de Commande	**LED-lit, Orange | White** · Éclairés en LED, Orange | Blanc
Weight · Poids	**33.5 kg**

Optional Covers · Couvercles en Option

1. Inox Cover 20

2. Matte Cover 20

1

2

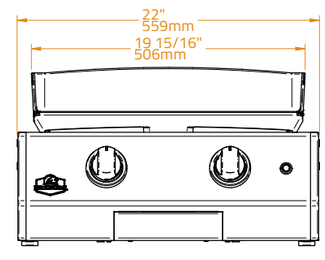

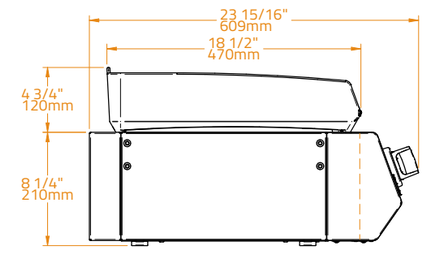

Matte 30

Countertop, Built-In and Portable · Comptoir, Encastrable et Portable

Optional Cart · Chariot en Option

See more options on page 106 · Voir plus d'options à la page 106

Ref No · Nº Ref **BGG0008**

SPECIFICATIONS · CARACTÉRISTIQUES	
Cooking Plate Material · Matériau de la Plaque de Cuisson	**Premium Enamel Cast Iron** · Fonte Émaillée Premium
Plate Thickness · Épaisseur de la Plaque	**8.0 mm**
Cooking Surface · Surface de Cuisson	**3.300 cm² | 74×45 cm**
Cut-out Dimensions · Dimensions d'Encastrement	**W82 x D50 x H21 cm**
Capacity · Capacité	**Suitable for 15-20 people** · Convient pour 15 à 20 personnes
Chassis Material · Matériau du Châssis	**Ultra durable powder coated stainless steel** · Acier galvanisé avec revêtement en poudre ultra-durable
Burner Material · Matériau des Brûleurs	**Stainless Steel** · Acier Inoxydable
Configurations · Configurations	**Built-in | Countertop | Freestanding** · Encastrable | Comptoir | Chariot
Gas Type · Type de Gaz	**Butane and Propane | Natural Gas** · Butane et Propane | Gaz Naturel
No of Burners / Power · Nº de Brûleurs / Puissance	**3 / 3.2 kW**
Power · Puissance	**9.6 kW**
Ignition Type · Type d'Allumage	**Continuous Spark** · Piézoélectriques Automatiques
Knobs · Boutons de Commande	**LED-lit, Orange | White** · Éclairés en LED, Orange | Blanc
Weight · Poids	**43 kg**

Optional Covers · Couvercles en Option

1. Inox Cover 30

2. Matte Cover 30

1

2

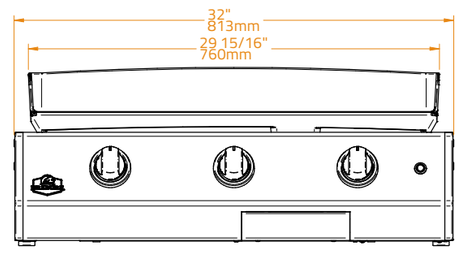

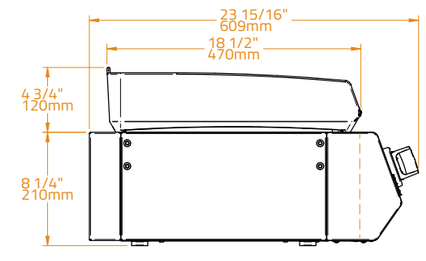

Inox 20

Countertop, Built-In and Portable · Comptoir, Encastrable et Portable

Optional Cart · Chariot en Option

See more options on page 106 · Voir plus d'options à la page 106

Ref No · Nº Ref **BGG0006**

SPECIFICATIONS · CARACTÉRISTIQUES	
Cooking Plate Material · Matériau de la Plaque de Cuisson	**304 Stainless Steel** · Acier Inoxydable 304
Plate Thickness · Épaisseur de la Plaque	**10.0 mm**
Cooking Surface · Surface de Cuisson	**2.300 cm² | 50×46 cm**
Cut-out Dimensions · Dimensions d'Encastrement	**W56 x D50 x H21 cm**
Capacity · Capacité	**Suitable for 12-16 people** · Convient pour 12 à 16 personnes
Chassis Material · Matériau du Châssis	**304 Stainless Steel** · Acier Inoxydable 304
Burner Material · Matériau des Brûleurs	**Stainless Steel** · Acier Inoxydable
Configurations · Configurations	**Built-in | Countertop | Freestanding** · Encastrable | Comptoir | Chariot
Gas Type · Type de Gaz	**Butane and Propane | Natural Gas** · Butane et Propane | Gaz Naturel
No of Burners / Power · Nº de Brûleurs / Puissance	**2 / 3.2 kW**
Power · Puissance	**6.4 kW**
Ignition Type · Type d'Allumage	**Continuous Spark** · Piézoélectriques Automatiques
Knobs · Boutons de Commande	**LED-lit, Orange | White** · Éclairés en LED, Orange | Blanc
Weight · Poids	**38.5 kg**

Optional Lid and Covers · Couvercle à Charnière et Simples en Option

1. Lid 20

2. Inox Cover 20

3. Matte Cover 20

1

2

3

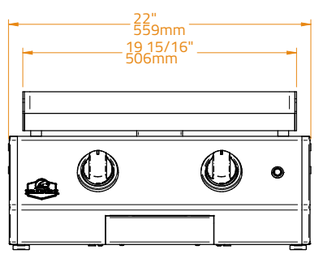

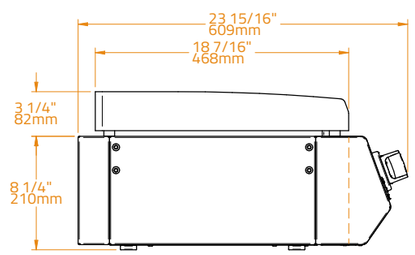

Inox 30

Countertop, Built-In and Portable · Comptoir, Encastrable et Portable

Optional Cart · Chariot en Option

See more options on page 106 · Voir plus d'options à la page 106

Ref No · Nº Ref **BGG0005**

SPECIFICATIONS · CARACTÉRISTIQUES	
Cooking Plate Material · Matériau de la Plaque de Cuisson	**304 Stainless Steel** · Acier Inoxydable 304
Plate Thickness · Épaisseur de la Plaque	**10.0 mm**
Cooking Surface · Surface de Cuisson	**3.496 cm² | 76×46 cm**
Cut-out Dimensions · Dimensions d'Encastrement	**W82 x D50 x H21 cm**
Capacity · Capacité	**Suitable for 15-20 people** · Convient pour 15 à 20 personnes
Chassis Material · Matériau du Châssis	**304 Stainless Steel** · Acier Inoxydable 304
Burner Material · Matériau des Brûleurs	**Stainless Steel** · Acier Inoxydable
Configurations · Configurations	**Built-in | Countertop | Freestanding** · Encastrable | Comptoir | Chariot
Gas Type · Type de Gaz	**Butane and Propane | Natural Gas** · Butane et Propane | Gaz Naturel
No of Burners / Power · Nº de Brûleurs / Puissance	**3 / 3.2 kW**
Power · Puissance	**9.6 kW**
Ignition Type · Type d'Allumage	**Continuous Spark** · Piézoélectriques Automatiques
Knobs · Boutons de Commande	**LED-lit, Orange | White** · Éclairés en LED, Orange | Blanc
Weight · Poids	**51 kg**

Optional Lid and Covers · Couvercle à Charnière et Simples en Option

1. Lid 30

2. Inox Cover 30

3. Matte Cover 30

1

2

3

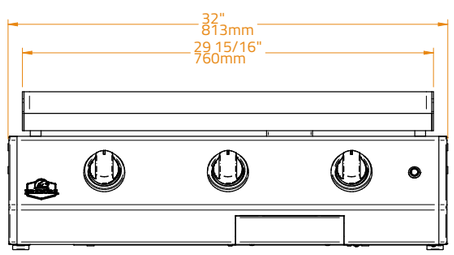

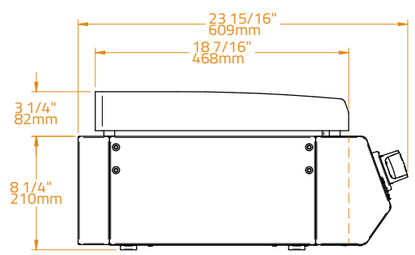

Special 20

Countertop, Built-In and Portable · Comptoir, Encastrable et Portable

Optional Cart · Chariot en Option

See more options on page 106 · Voir plus d'options à la page 106

Ref No · Nº Ref **BGG0012**

SPECIFICATIONS · CARACTÉRISTIQUES	
Cooking Plate Material · Matériau de la Plaque de Cuisson	**304 Stainless Steel** · Acier Inoxydable 304
Plate Thickness · Épaisseur de la Plaque	**10.0 mm**
Cooking Surface · Surface de Cuisson	**2.300 cm² | 50×46 cm**
Cut-out Dimensions · Dimensions d'Encastrement	**W56 x D50 x H21 cm**
Capacity · Capacité	**Suitable for 12-16 people** · Convient pour 12 à 16 personnes
Chassis Material · Matériau du Châssis	**Ultra durable powder coated stainless steel** · Acier galvanisé avec revêtement en poudre ultra-durable
Burner Material · Matériau des Brûleurs	**Stainless Steel** · Acier Inoxydable
Configurations · Configurations	**Built-in | Countertop | Freestanding** · Encastrable | Comptoir | Chariot
Gas Type · Type de Gaz	**Butane and Propane | Natural Gas** · Butane et Propane | Gaz Naturel
No of Burners / Power · Nº de Brûleurs / Puissance	**2 / 3.2 kW**
Power · Puissance	**6.4 kW**
Ignition Type · Type d'Allumage	**Continuous Spark** · Piézoélectriques Automatiques
Knobs · Boutons de Commande	**LED-lit, Orange | White** · Éclairés en LED, Orange | Blanc
Weight · Poids	**38.5 kg**

Optional Covers · Couvercles en Option

1. Inox Cover 20

2. Matte Cover 20

1

2

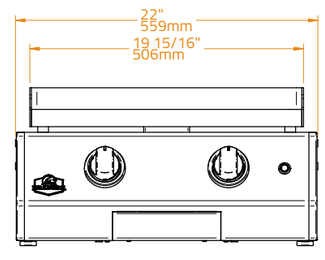

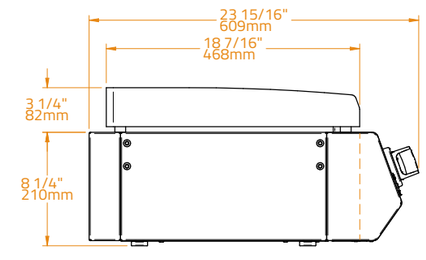

Special 30

Countertop, Built-In and Portable · Comptoir, Encastrable et Portable

Optional Cart · Chariot en Option

See more options on page 106 · Voir plus d'options à la page 106

Ref No · Nº Ref **BGG0011**

SPECIFICATIONS · CARACTÉRISTIQUES	
Cooking Plate Material · Matériau de la Plaque de Cuisson	**304 Stainless Steel** · Acier Inoxydable 304
Plate Thickness · Épaisseur de la Plaque	**10.0 mm**
Cooking Surface · Surface de Cuisson	**3.496 cm² | 76×46 cm**
Cut-out Dimensions · Dimensions d'Encastrement	**W82 x D50 x H21 cm**
Capacity · Capacité	**Suitable for 15-20 people** · Convient pour 15 à 20 personnes
Chassis Material · Matériau du Châssis	**Ultra durable powder coated stainless steel** · Acier galvanisé avec revêtement en poudre ultra-durable
Burner Material · Matériau des Brûleurs	**Stainless Steel** · Acier Inoxydable
Configurations · Configurations	**Built-in | Countertop | Freestanding** · Encastrable | Comptoir | Chariot
Gas Type · Type de Gaz	**Butane and Propane | Natural Gas** · Butane et Propane | Gaz Naturel
No of Burners / Power · Nº de Brûleurs / Puissance	**3 / 3.2 kW**
Power · Puissance	**9.6 kW**
Ignition Type · Type d'Allumage	**Continuous Spark** · Piézoélectriques Automatiques
Knobs · Boutons de Commande	**LED-lit, Orange | White** · Éclairés en LED, Orange | Blanc
Weight · Poids	**51 kg**

Optional Covers · Couvercles en Option

1. Inox Cover 30

2. Matte Cover 30

1

2

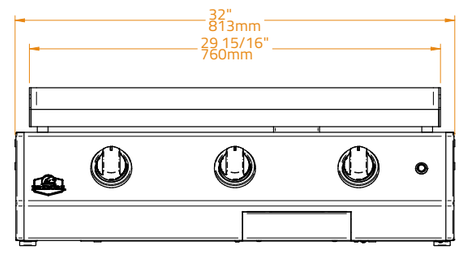

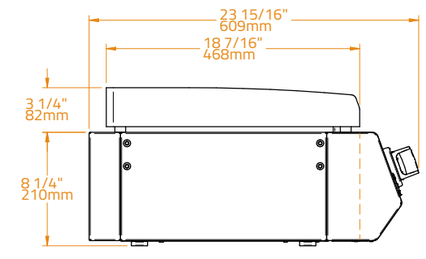

Specialized cooking for a superior experience.

Cuisine spécialisée pour une expérience supérieure.

Ovens & Kamados
Fours & Kamados

Maestro Pizza Oven 60

Countertop · Comptoir

Ref No · Nº Ref **BGG0017**

SPECIFICATIONS · CARACTÉRISTIQUES	
Fuel Type · Type de Carburant	**Hybrid** · Hybride **Butane and Propane or Natural Gas, and Charcoal** · Butane et Propane ou Gaz Naturel, et Charbon
External Dimensions · Dimensions Extérieures	**W 56,5 x L 75,2 x H (48) 105,4 cm**
Cooking Chamber Size · Taille de la Chambre de Cuisson	**W 40,5 x L 61 x H 21 cm**
Oven Mouth Size · Taille de la Bouche du Four	**L 42 x H 14 cm**
Max Temperature Rating · Température Maximale	**482°C / 900°F**
Pizza Capacity · Capacité de Pizzas	**Two 25 cm Pizzas | One 30 cm Pizza** · Deux pizzas de 25 cm | Une pizza de 30 cm
Power · Puissance	**9.0 kW**
Chimney Flue Ø · Conduit de Cheminée Ø	**120 mm**
Weight · **Poids**	**55 Kg**

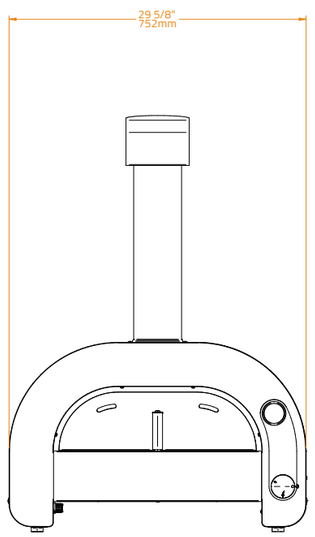

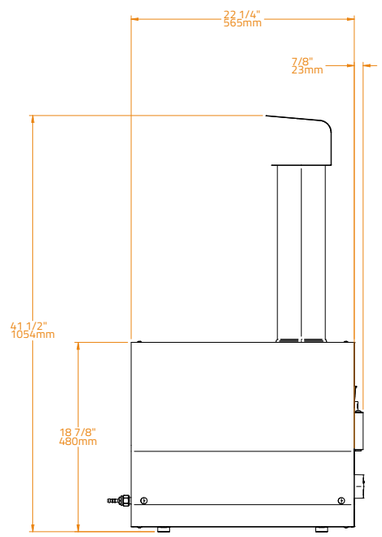

Bison Kamado 23

Countertop · Comptoir

Ref No · Nº Ref **BCG0002**

SPECIFICATIONS · CARACTÉRISTIQUES	
Material · Matériau	**Ceramic** · Céramique
Total Dimensions · Dimensions Totales	**Ø58 cm H 83.4 cm**
Grates Material · Matériau des Grilles	**304 Stainless Steel** · Acier Inoxydable 304
Grates Thickness · Épaisseur des Grilles	**7.0 mm**
Fire Box Material · Matériau du Panier de Foyer	**Cordierite Ceramic** · Céramique de Cordiérite
Charcoal Basket Material · Matériau du Panier à Charbon	**304 Stainless Steel** · Acier Inoxydable 304
Handle Material · Matériau du Poignée	**Bamboo** · Bambou
Lock Material · Matériau du Verrou	**304 Stainless Steel** · Acier Inoxydable 304
Gasket · Matériau du Joint	**Fiberglass** · Fibre de Verre
Hinge · Charnière	**Lift-Assist Hinge** · Charnière à Amortissement
Top Cap Material · Matériau du Capuchon Supérieur	**Cast Iron** · Fonte
Half-Moon Pizza Stones · Pierres à Pizza en Demi-Lune	**2 pcs, Ceramic** · 2 piéces, Céramique
Pizza Stone Thickness · Épaisseur de la Pierre à Pizza	**18.0 mm**
Dampers Material · Matériau des Registres	**304 Stainless Steel** · Acier Inoxydable 304
Weight · Poids	**102 Kg**

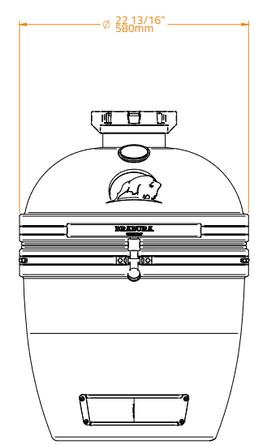

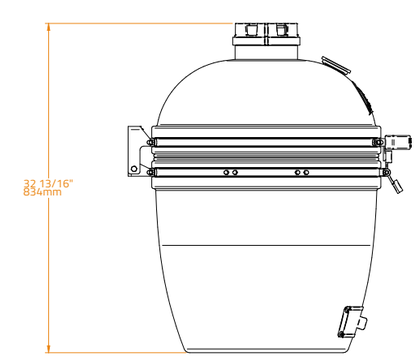

Countertop Side Burners

Built-In and Portable · Encastrable et Portable

Ref No · Nº Ref **BGG0019**

SPECIFICATIONS · CARACTÉRISTIQUES	
Grates Material · Matériau de la Grille	**Cast Iron** · Fonte
Gas Type · Type de Gaz	**Butane and Propane | Natural Gas** · Butane et Propane | Gaz Naturel
Medium Burner Power · Puissance du Brûleur Moyen	**3.0 kW**
Medium Burner Diameter · Diamètre du Brûleur Moyen	**Ø180 mm**
Wok/Simmer Burner Power · Puissance du Brûleur Wok/Mijoteur	**5.0 kW**
Wok/Simmer Burner Diameter · Diamètre du Brûleu Wok/Mijoteur	**Ø240 mm**
Ignition Type · Type d'Allumage	**Continuous Spark** · Piézoélectriques Automatiques
Weight · Poids	**15 Kg**

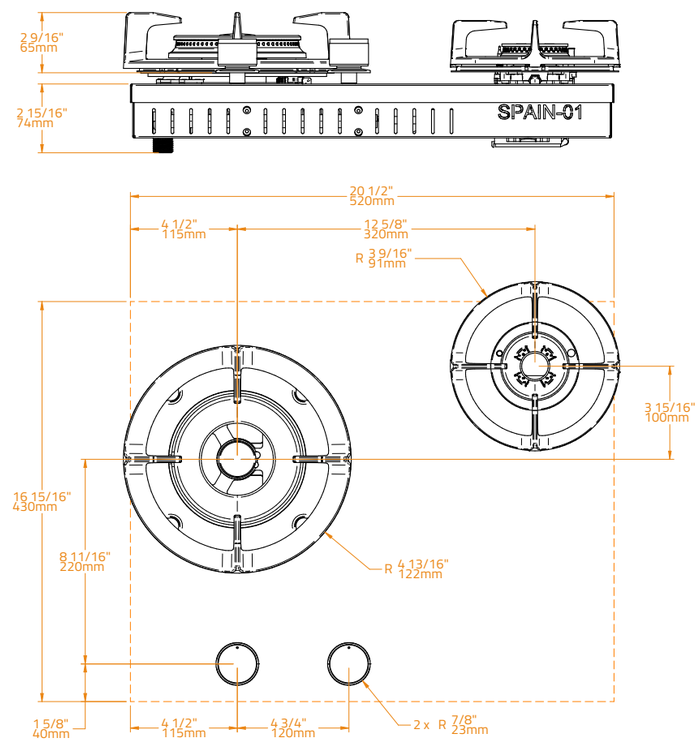

Design your dream outdoor kitchen by elegantly blending the warm bamboo wood with durable galvanized steel, resulting in an impeccable double Qualicoat-certified powder coating

Concevez la cuisine extérieure de vos rêves en combinant élégamment le chaleureux bois de bambou avec l'acier galvanisé durable de double revetement grace a la peinture en poudre certifiée Qualicoat

MODULA

outdoor kitchen

Modula Outdoor Kitchen

NeoLITH
touch.feel.live

Explore the versatility of our outdoor kitchen modules, where you take the reins of design to create a unique space that fully adapts to your needs and budget.

Crafted with high-quality materials that stand the test of time. From durable **1** galvanized steel with double powder coating, certified by Qualicoat, to **2** robust bamboo wood capable of withstanding the most demanding environments. These materials not only ensure durability but also add style to your outdoor space

Our kitchen modules are specifically designed to seamlessly fit with our entire range of cooking appliances, such as barbecues and griddles.

They also include surprising features like a **3** tray for gas cylinder extraction, **4** spacious storage drawers, and **5** hinges with guides that ensure a perfect fit for doors and drawers.

But what truly makes our kitchens unique is our **6** innovative Neolith countertop. Available in two elegant finishes: Iron Frost and Iron Satin, in black and white, respectively. These porcelain materials are exceptionally resistant to the elements, thanks to their non-porous surface, which can also withstand scratches and high temperatures.

Explorez la polyvalence de nos modules de cuisine en plein air, où vous prenez les rênes de la conception pour créer un espace unique qui répond entièrement à vos besoins et à votre budget.

Fabriqués avec des matériaux de haute qualité qui résistent à l'épreuve du temps. Du solide **1** acier galvanisé à double revêtement en poudre certifié Qualicoat, au robuste **2** bambou, capable de supporter les environnements les plus exigeants. Ces matériaux assurent non seulement la durabilité, mais apportent également du style à votre espace extérieur.

Nos modules de cuisine sont spécialement conçus pour s'adapter parfaitement à toute notre gamme d'appareils de cuisson, tels que les barbecues et les planchas.

De plus, ils intègrent des caractéristiques étonnantes, telles que le **3** plateau pour retirer la bouteille de gaz, de grands **4** tiroirs de rangement et des **5** guides à charnières qui garantissent un ajustement parfait des portes et des tiroirs.

Mais ce qui rend nos cuisines vraiment uniques, c'est notre plan de travail **6** innovant en Neolith. Disponible dans deux finitions élégantes : Iron Frost et Iron Satin, en noir et blanc, respectivement. Ces matériaux en porcelaine sont exceptionnellement résistants aux intempéries grâce à leur surface non poreuse, qui peut également résister aux rayures et aux températures élevées.

At Brabura, we offer you intelligent solutions for outdoor kitchens. When you combine these modules with our innovative cooking appliances, the result is an unparalleled outdoor culinary experience.

The choice is in your hands!

Chez Brabura, nous vous offrons des solutions intelligentes pour les cuisines en plein air. Lorsque vous combinez ces modules avec nos appareils de cuisson innovants, le résultat est une expérience culinaire en plein air sans pareille.

Le choix est entre vos mains !

CT 60 Trash Drawers

Ref No · Nº Ref **BKC0002**

Colour Choice: Anthracite Grey / Pearl White · Choix de Couleur : Gris Anthracite / Blanc Perle

SPECIFICATIONS · CARACTÉRISTIQUES	
Countertop Material · Matériau du Plan de Travail	**Neolith sintered stone.** Pierre frittée Neolith.
Body Material · Matériau	**Ultra durable powder (Qualicoat) coated stainless steel.** Acier inoxydable avec revêtement en poudre ultra résistant (Qualicoat)
Number of Drawers · Nombre de Tiroirs	2
Bins / Capacity · Poubelle bac / Capacité	2 / 40L
Capacity · Capacité	80L
Soft Close Slides · Glissières à Fermeture Douce	✓
Accessible Leveling Feet · Pieds de Nivellement Accessibles	✓

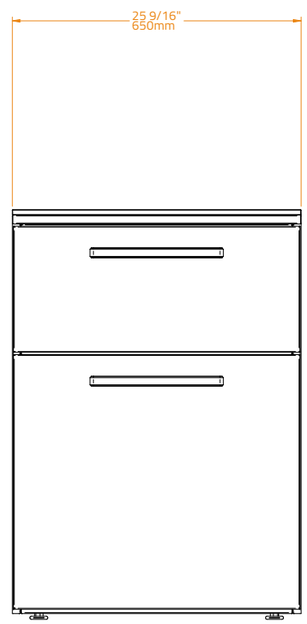

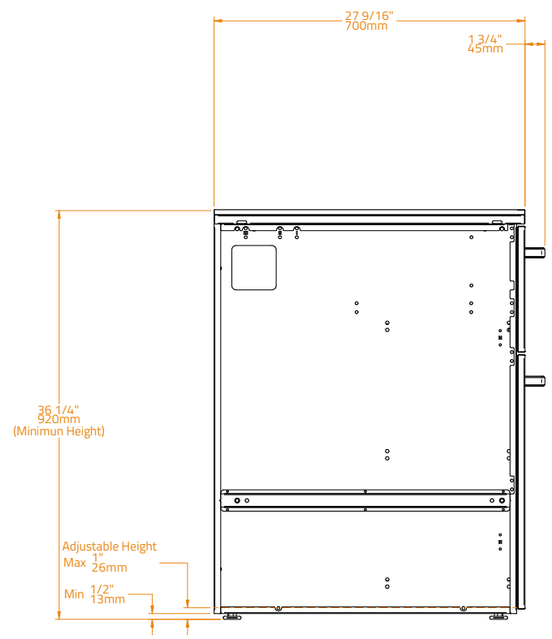

CT 60 Fridge

Ref No · Nº Ref **BKC0021**

Colour Choice: Anthracite Grey / Pearl White · Choix de Couleur : Gris Anthracite / Blanc Perle

SPECIFICATIONS · CARACTÉRISTIQUES	
Countertop Material · Matériau du Plan de Travail	**Neolith sintered stone.** Pierre frittée Neolith.
Body Material · Matériau	**Ultra durable powder (Qualicoat) coated stainless steel.** Acier inoxydable avec revêtement en poudre ultra résistant (Qualicoat)

OUTDOOR FRIDGE SPECIFICATIONS · CARACTÉRISTIQUES DU RÉFRIGÉRATEUR EXTÉRIEUR
Climate Class · Classe Climatique: **N-ST**
Capacity · Capacité: **128L**
Door · Porte: **Self closing door** · Porte à fermeture automatique
Temperature Range · Plage de Température: **2°C~10°C**
Refrigerant · Réfrigérant: **R600a**
Interior Light · Éclairage Intérieur: **LED**

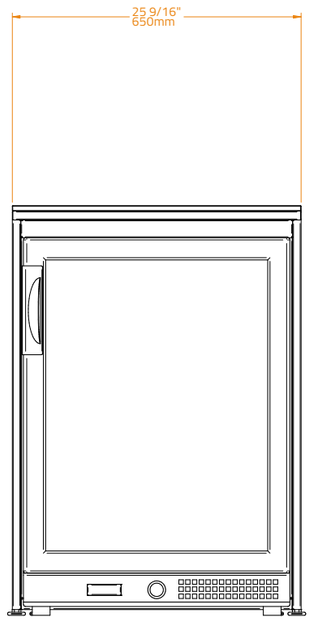

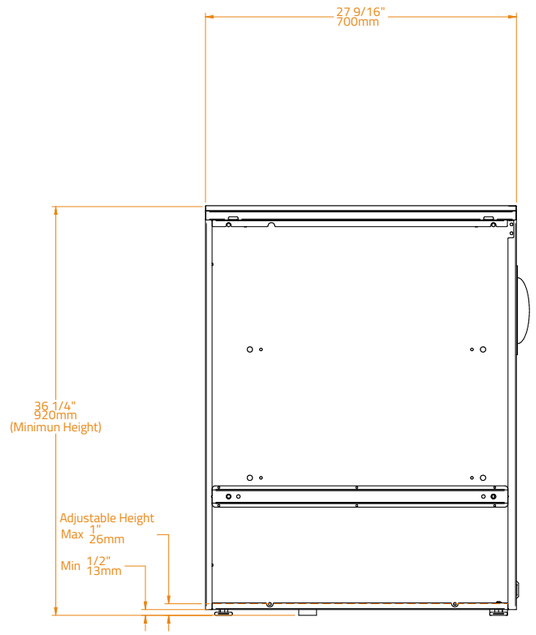

CT 60 Countertop Side Burners

Ref No · Nº Ref **BKC0025**

Colour Choice: Anthracite Grey / Pearl White · Choix de Couleur : Gris Anthracite / Blanc Perle

SPECIFICATIONS · CARACTÉRISTIQUES	
Countertop Material · Matériau du Plan de Travail	**Neolith sintered stone.** Pierre frittée Neolith.
Body Material · Matériau	**Ultra durable powder (Qualicoat) coated stainless steel.** Acier inoxydable avec revêtement en poudre ultra résistant (Qualicoat)
BURNERS SPECIFICATIONS · CARACTÉRISTIQUES DES BRÛLEURS	
Gas Type · Type de Gaz	**Butane and Propane | Natural Gas** · Butane et Propane | Gaz Naturel
Medium Burner Power · Puissance du Brûleur Moyen	**3.0 kW**
Medium Burner Diameter · Diamètre du Brûleur Moyen	**Ø180 mm**
Wok/Simmer Burner Power · Puissance du Brûleur Wok/Mijoteur	**5.0 kW**
Wok/Simmer Burner Diameter · Diamètre du Brûleu Wok/Mijoteur	**Ø240 mm**

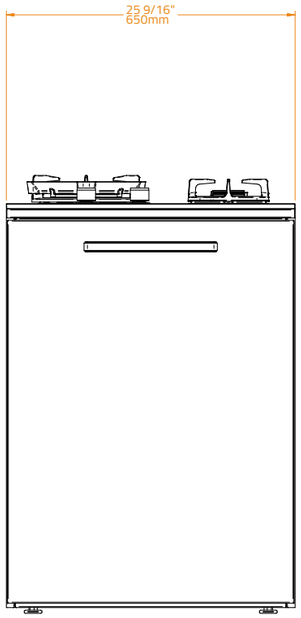

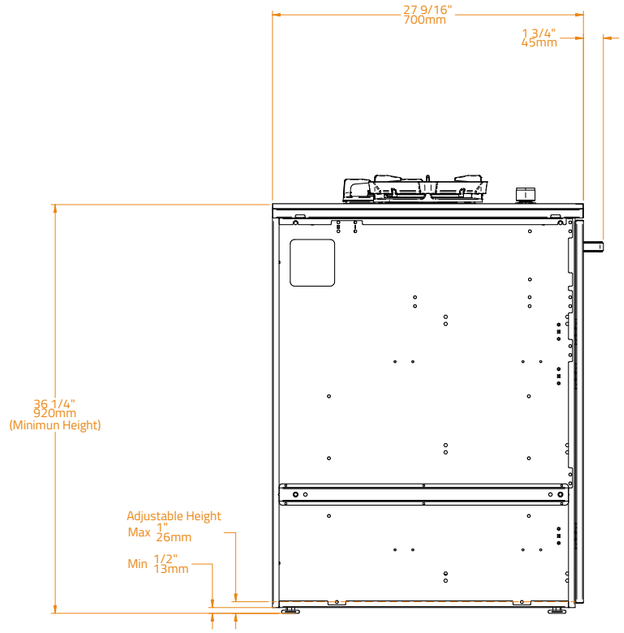

CT 60 Drawers

Ref No · Nº Ref **BKC0026**

Colour Choice: Anthracite Grey / Pearl White · Choix de Couleur : Gris Anthracite / Blanc Perle

SPECIFICATIONS · CARACTÉRISTIQUES	
Countertop Material · Matériau du Plan de Travail	**Neolith sintered stone.** Pierre frittée Neolith.
Body Material · Matériau	**Ultra durable powder (Qualicoat) coated stainless steel.** Acier inoxydable avec revêtement en poudre ultra résistant (Qualicoat)
Number of Drawers · Nombre de Tiroirs	3
Soft Close Slides · Glissières à Fermeture Douce	✓
Accessible Leveling Feet · Pieds de Nivellement Accessibles	✓

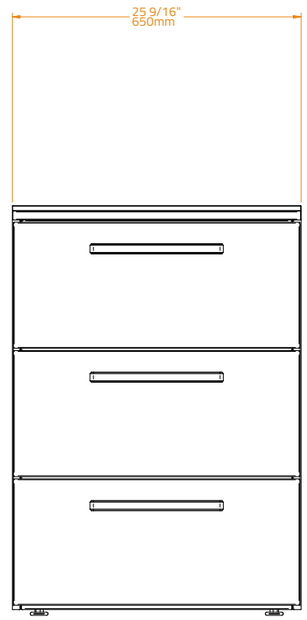

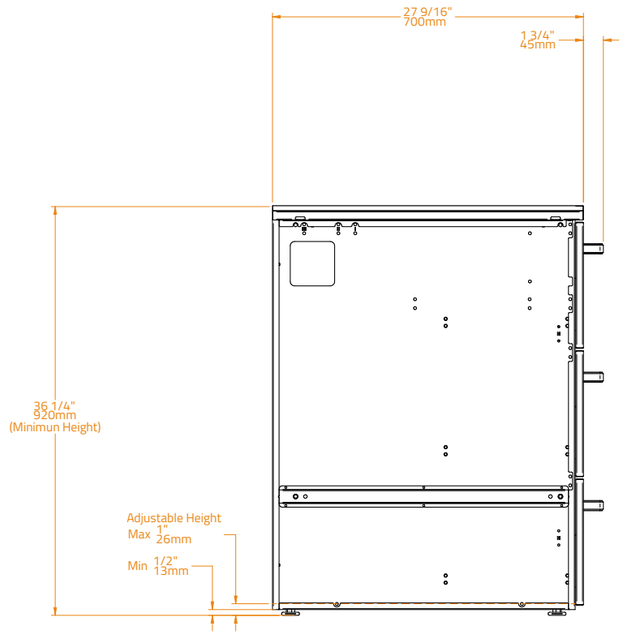

CT 60 Sink

Ref No · Nº Ref **BKC0027**

Colour Choice: Anthracite Grey / Pearl White · Choix de Couleur : Gris Anthracite / Blanc Perle

SPECIFICATIONS · CARACTÉRISTIQUES	
Countertop Material · Matériau du Plan de Travail	**Neolith sintered stone.** Pierre frittée Neolith.
Body Material · Matériau	**Ultra durable powder (Qualicoat) coated stainless steel.** Acier inoxydable avec revêtement en poudre ultra résistant (Qualicoat)
Number of Doors · Nombre de Portes	1
Soft Close Hinges · Charnières à Fermeture Douce	✓
Sink and Faucet · Évier et Robinet	**Black Stainless Steel** Acier Inoxydable Noir
Accessible Leveling Feet · Pieds de Nivellement Accessibles	✓

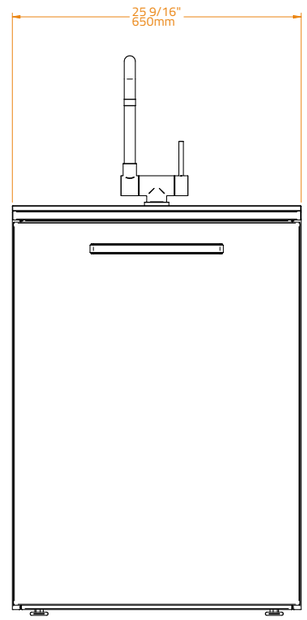

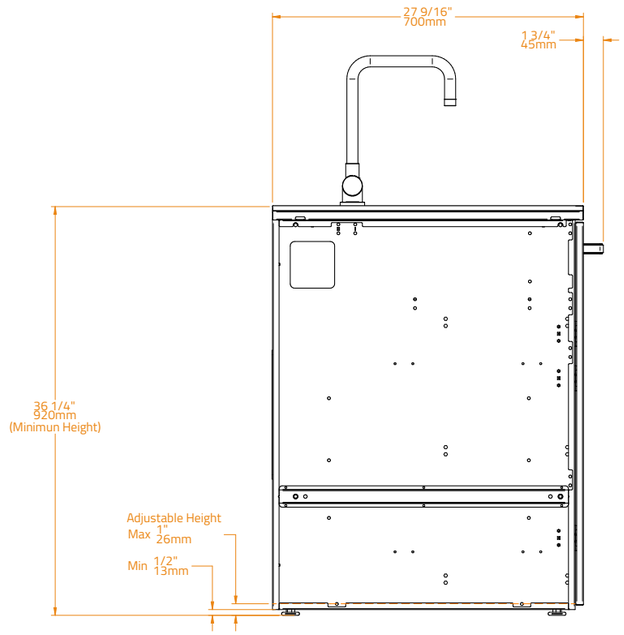

CT 60 Worktop

Ref No · Nº Ref **BKC0030**

Colour Choice: Anthracite Grey / Pearl White · Choix de Couleur : Gris Anthracite / Blanc Perle

SPECIFICATIONS · CARACTÉRISTIQUES	
Countertop Material · Matériau du Plan de Travail	**Neolith sintered stone.** Pierre frittée Neolith.
Body Material · Matériau	**Ultra durable powder (Qualicoat) coated stainless steel.** Acier inoxydable avec revêtement en poudre ultra résistant (Qualicoat)
Number of Doors · Nombre de Portes	1
Full Depth Shelf · Étagères Intermédiaires	1
Soft Close Hinges · Charnières à Fermeture Douce	✓
Accessible Leveling Feet · Pieds de Nivellement Accessibles	✓

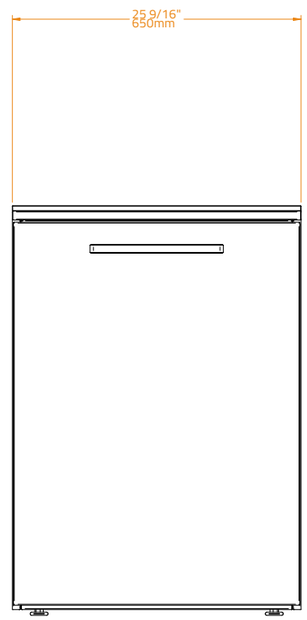

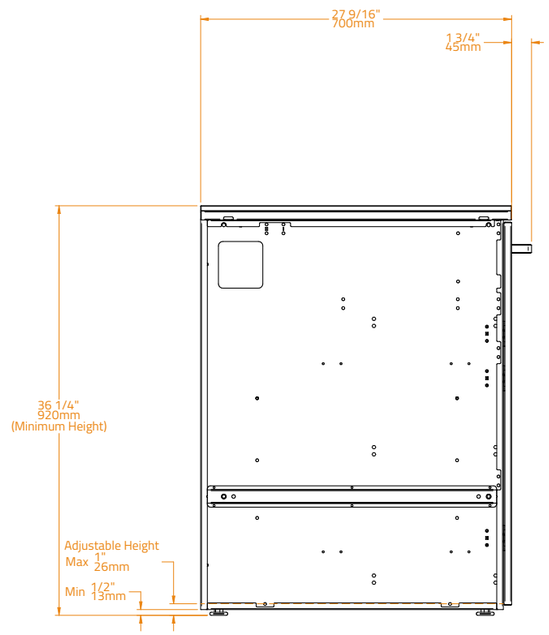

KC 80 Plancha

Ref No · Nº Ref **BKC0007**

Colour Choice: Anthracite Grey / Pearl White · Choix de Couleur : Gris Anthracite / Blanc Perle

SPECIFICATIONS · CARACTÉRISTIQUES	
Countertop Material · Matériau du Plan de Travail	**Neolith sintered stone.** Pierre frittée Neolith.
Body Material · Matériau	**Ultra durable powder (Qualicoat) coated stainless steel.** Acier inoxydable avec revêtement en poudre ultra résistant (Qualicoat)
Number of Doors · Nombre de Portes	2
Soft Close Hinges · Charnières à Fermeture Douce	✓
Gas Bottle Support · Support de Bouteille de Gaz	✓
Accessible Leveling Feet · Pieds de Nivellement Accessibles	✓
Griddle not included · Plancha non inclus	

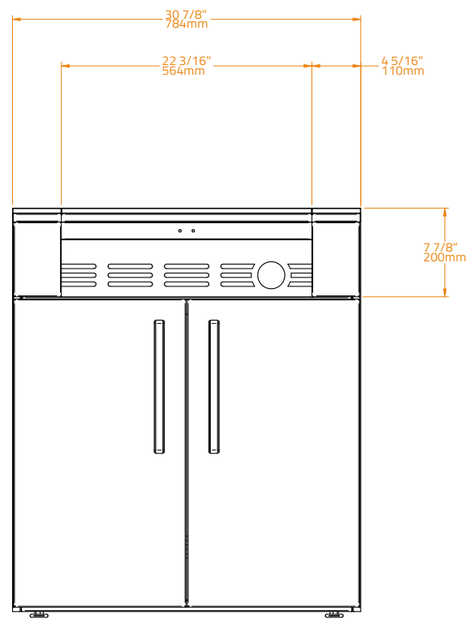

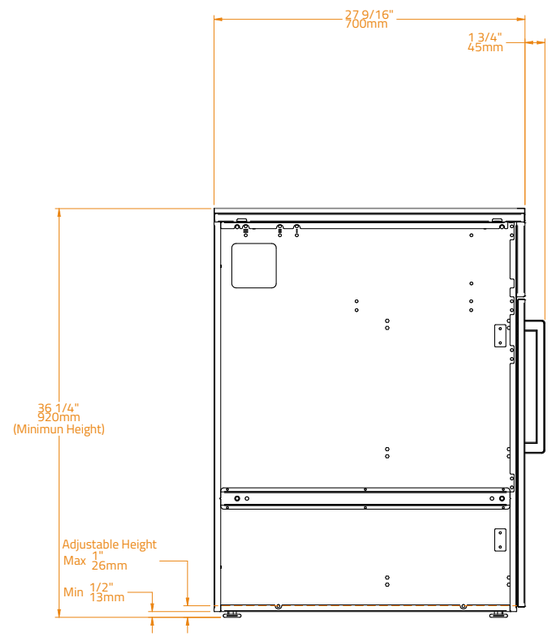

CT 80 Kamado

Colour Choice: Anthracite Grey / Pearl White · Choix de Couleur : Gris Anthracite / Blanc Perle

Ref No · Nº Ref **BKC0020**

SPECIFICATIONS · CARACTÉRISTIQUES	
Countertop Material · Matériau du Plan de Travail	**Neolith sintered stone.** Pierre frittée Neolith.
Body Material · Matériau	**Ultra durable powder (Qualicoat) coated stainless steel.** Acier inoxydable avec revêtement en poudre ultra résistant (Qualicoat)
Number of Drawers · Nombre de Tiroirs	1
Soft Close Slides · Glissières à Fermeture Douce	✓
Accessible Leveling Feet · Pieds de Nivellement Accessibles	✓
Kamado not included · Kamado non inclus	

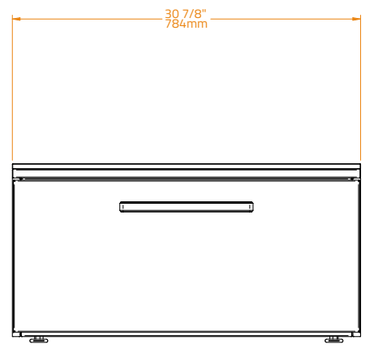

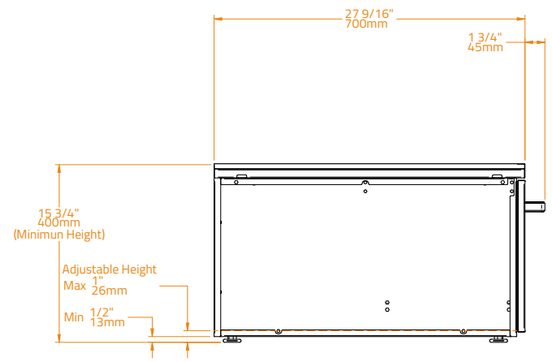

CT 90 Corner

Ref No · Nº Ref **BKC0008**

Colour Choice: Anthracite Grey / Pearl White · Choix de Couleur : Gris Anthracite / Blanc Perle

SPECIFICATIONS · CARACTÉRISTIQUES	
Countertop Material · Matériau du Plan de Travail	**Neolith sintered stone.** Pierre frittée Neolith.
Body Material · Matériau	**Ultra durable powder (Qualicoat) coated stainless steel.** Acier inoxydable avec revêtement en poudre ultra résistant (Qualicoat)
Accessible Leveling Feet · Pieds de Nivellement Accessibles	✓

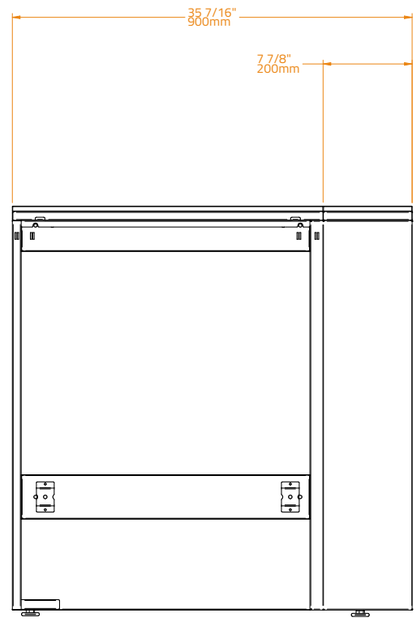

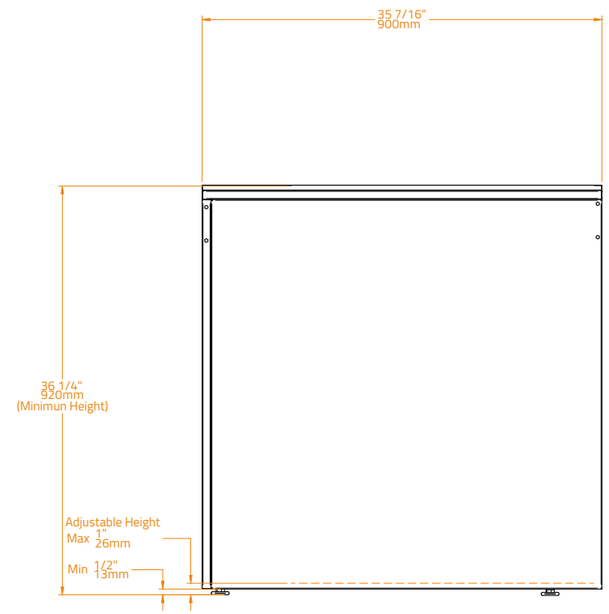

CT 90 Drawers

Ref No · Nº Ref **BKC0001**

Colour Choice: Anthracite Grey / Pearl White · Choix de Couleur : Gris Anthracite / Blanc Perle

SPECIFICATIONS · CARACTÉRISTIQUES	
Countertop Material · Matériau du Plan de Travail	**Neolith sintered stone.** Pierre frittée Neolith.
Body Material · Matériau	**Ultra durable powder (Qualicoat) coated stainless steel.** Acier inoxydable avec revêtement en poudre ultra résistant (Qualicoat)
Number of Drawers · Nombre de Tiroirs	3
Soft Close Slides · Glissières à Fermeture Douce	✓
Accessible Leveling Feet · Pieds de Nivellement Accessibles	✓

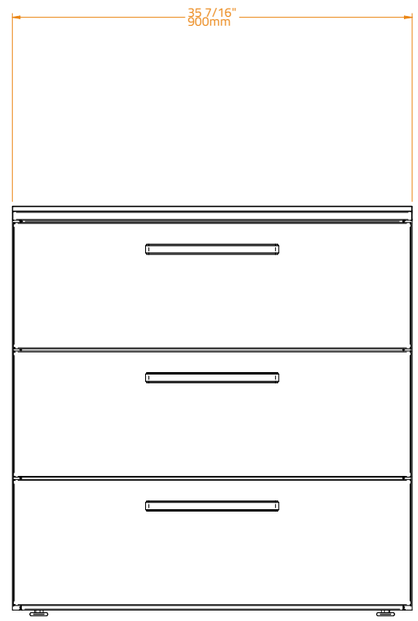

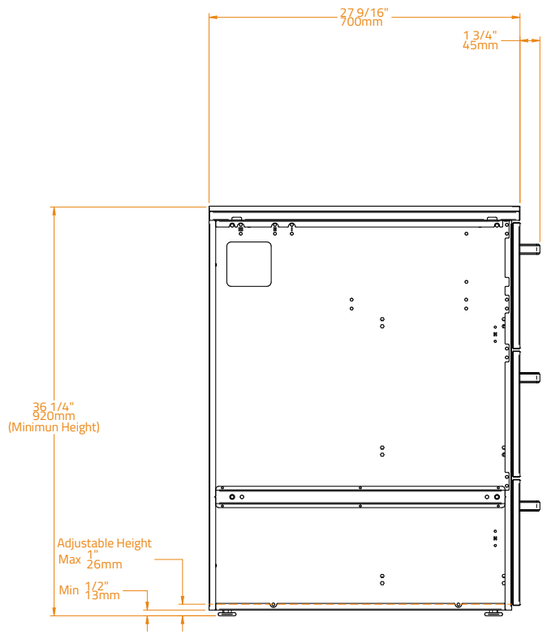

CT 90 Sink

Colour Choice: Anthracite Grey / Pearl White · Choix de Couleur : Gris Anthracite / Blanc Perle

Ref No · Nº Ref **BKC0003**

SPECIFICATIONS · CARACTÉRISTIQUES	
Countertop Material · Matériau du Plan de Travail	**Neolith sintered stone.** Pierre frittée Neolith.
Body Material · Matériau	**Ultra durable powder (Qualicoat) coated stainless steel.** Acier inoxydable avec revêtement en poudre ultra résistant (Qualicoat)
Number of Doors · Nombre de Portes	2
Soft Close Hinges · Charnières à Fermeture Douce	✓
Sink and Faucet · Évier et Robinet	**Black Stainless Steel** Acier Inoxydable Noir
Accessible Leveling Feet · Pieds de Nivellement Accessibles	✓

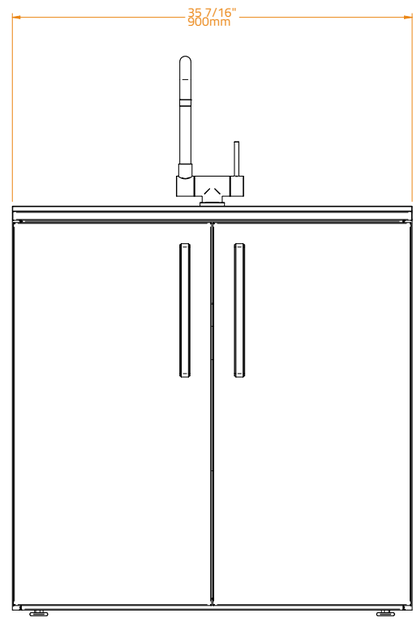

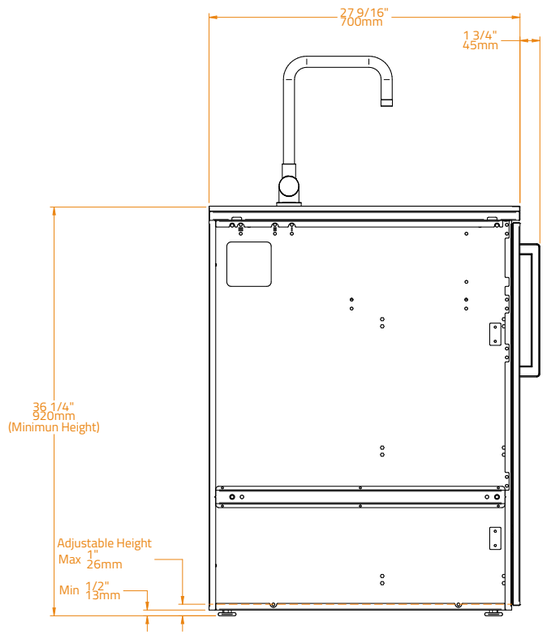

CT 90 Open

Ref No · Nº Ref **BKC0004**

Colour Choice: Anthracite Grey / Pearl White · Choix de Couleur : Gris Anthracite / Blanc Perle

SPECIFICATIONS · CARACTÉRISTIQUES	
Countertop Material · Matériau du Plan de Travail	**Neolith sintered stone.** Pierre frittée Neolith.
Body Material · Matériau	**Ultra durable powder (Qualicoat) coated stainless steel.** Acier inoxydable avec revêtement en poudre ultra résistant (Qualicoat)
Full Depth Shelf · Étagères Intermédiaires	**Bamboo wood.** Bois de bambou.
Accessible Leveling Feet · Pieds de Nivellement Accessibles	✓

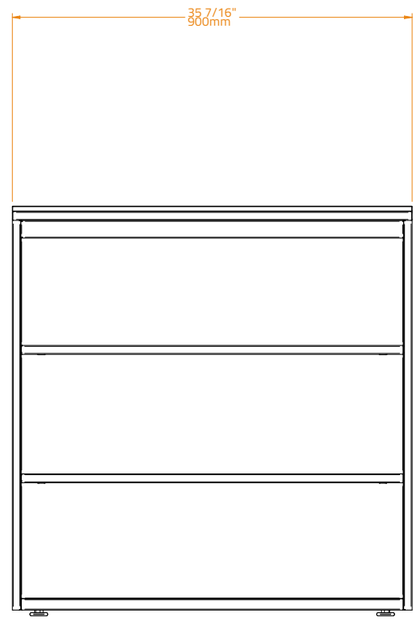

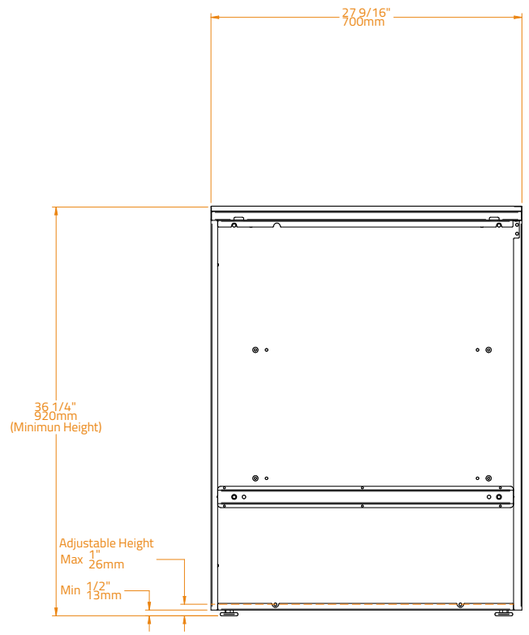

CT 90 Oven

Colour Choice: Anthracite Grey / Pearl White · Choix de Couleur : Gris Anthracite / Blanc Perle

Ref No · Nº Ref **BKC0029**

SPECIFICATIONS · CARACTÉRISTIQUES	
Countertop Material · Matériau du Plan de Travail	**Neolith sintered stone.** Pierre frittée Neolith.
Body Material · Matériau	**Ultra durable powder (Qualicoat) coated stainless steel.** Acier inoxydable avec revêtement en poudre ultra résistant (Qualicoat)
Number of Doors · Nombre de Portes	2
Soft Close Hinges · Charnières à Fermeture Douce	✓
Gas Bottle Support · Support de Bouteille de Gaz	✓
Accessible Leveling Feet · Pieds de Nivellement Accessibles	✓
Oven not included · Four non inclus	

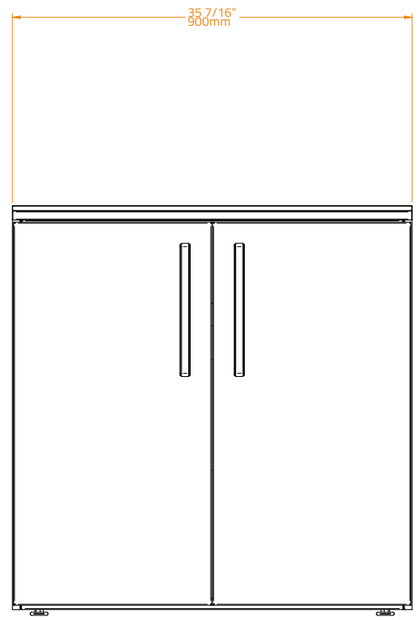

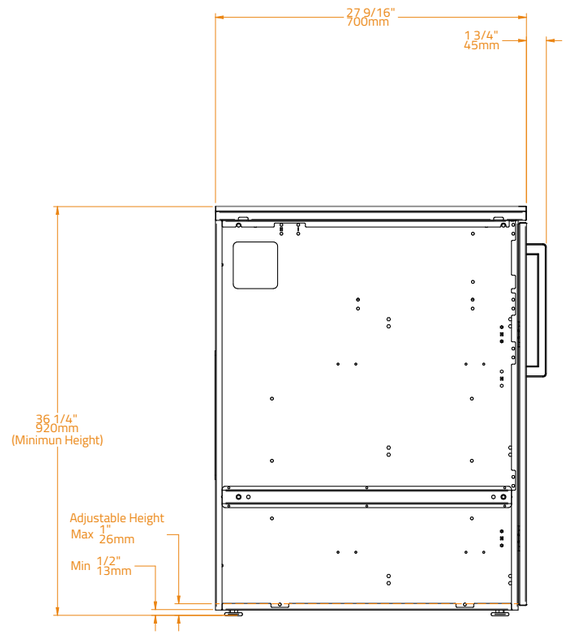

KC 100 Grill

Ref No · Nº Ref **BKC0006**

Colour Choice: Anthracite Grey / Pearl White · Choix de Couleur : Gris Anthracite / Blanc Perle

SPECIFICATIONS · CARACTÉRISTIQUES	
Countertop Material · Matériau du Plan de Travail	**Neolith sintered stone.** Pierre frittée Neolith.
Body Material · Matériau	**Ultra durable powder (Qualicoat) coated stainless steel.** Acier inoxydable avec revêtement en poudre ultra résistant (Qualicoat)
Number of Doors · Nombre de Portes	2
Soft Close Hinges · Charnières à Fermeture Douce	✓
Gas Bottle Support · Support de Bouteille de Gaz	✓
Accessible Leveling Feet · Pieds de Nivellement Accessibles	✓
Grill not included · Gril non inclus	

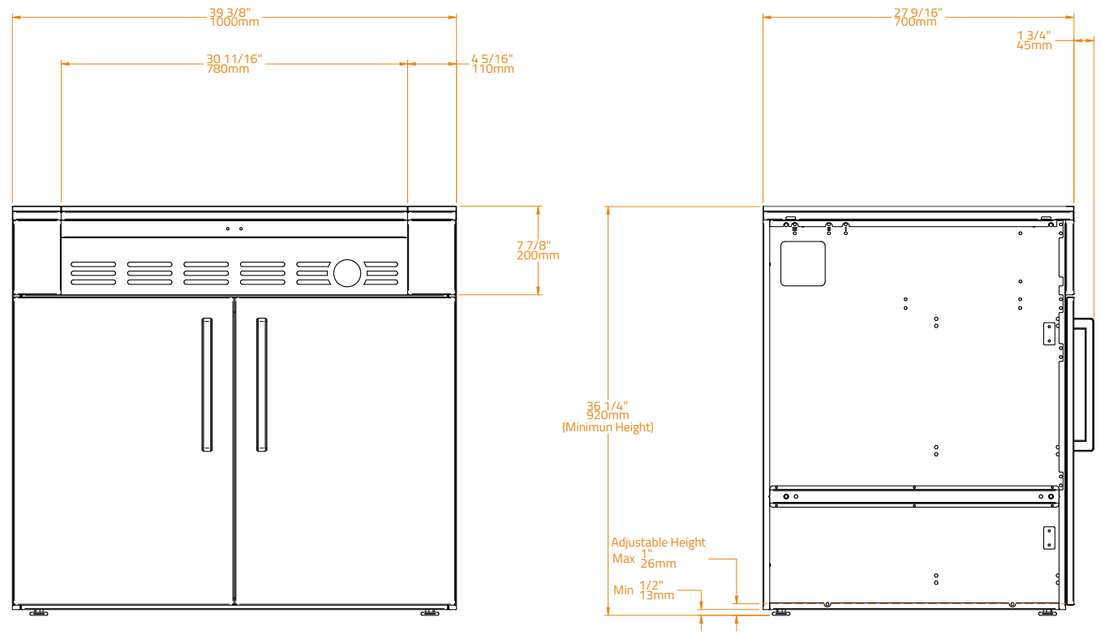

KC 100 Plancha

Ref No · Nº Ref **BKC0023**

Colour Choice: Anthracite Grey / Pearl White · Choix de Couleur : Gris Anthracite / Blanc Perle

SPECIFICATIONS · CARACTÉRISTIQUES	
Countertop Material · Matériau du Plan de Travail	**Neolith sintered stone.** Pierre frittée Neolith.
Body Material · Matériau	**Ultra durable powder (Qualicoat) coated stainless steel.** Acier inoxydable avec revêtement en poudre ultra résistant (Qualicoat)
Number of Doors · Nombre de Portes	2
Soft Close Hinges · Charnières à Fermeture Douce	✓
Gas Bottle Support · Support de Bouteille de Gaz	✓
Accessible Leveling Feet · Pieds de Nivellement Accessibles	✓
Griddle not included · Plancha non inclus	

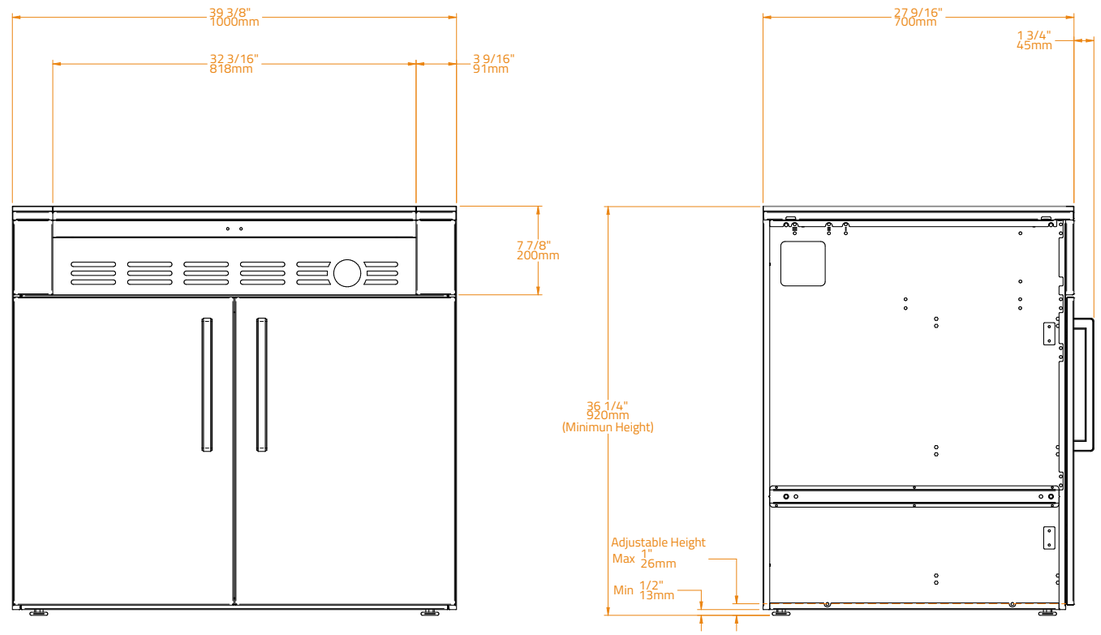

KC 120 Grill

Colour Choice: Anthracite Grey / Pearl White · Choix de Couleur : Gris Anthracite / Blanc Perle

Ref No · Nº Ref **BKC0005**

SPECIFICATIONS · CARACTÉRISTIQUES	
Countertop Material · Matériau du Plan de Travail	**Neolith sintered stone.** Pierre frittée Neolith.
Body Material · Matériau	**Ultra durable powder (Qualicoat) coated stainless steel.** Acier inoxydable avec revêtement en poudre ultra résistant (Qualicoat)
Number of Doors · Nombre de Portes	2
Soft Close Hinges · Charnières à Fermeture Douce	✓
Gas Bottle Support · Support de Bouteille de Gaz	✓
Accessible Leveling Feet · Pieds de Nivellement Accessibles	✓
Grill not included · Gril non inclus	

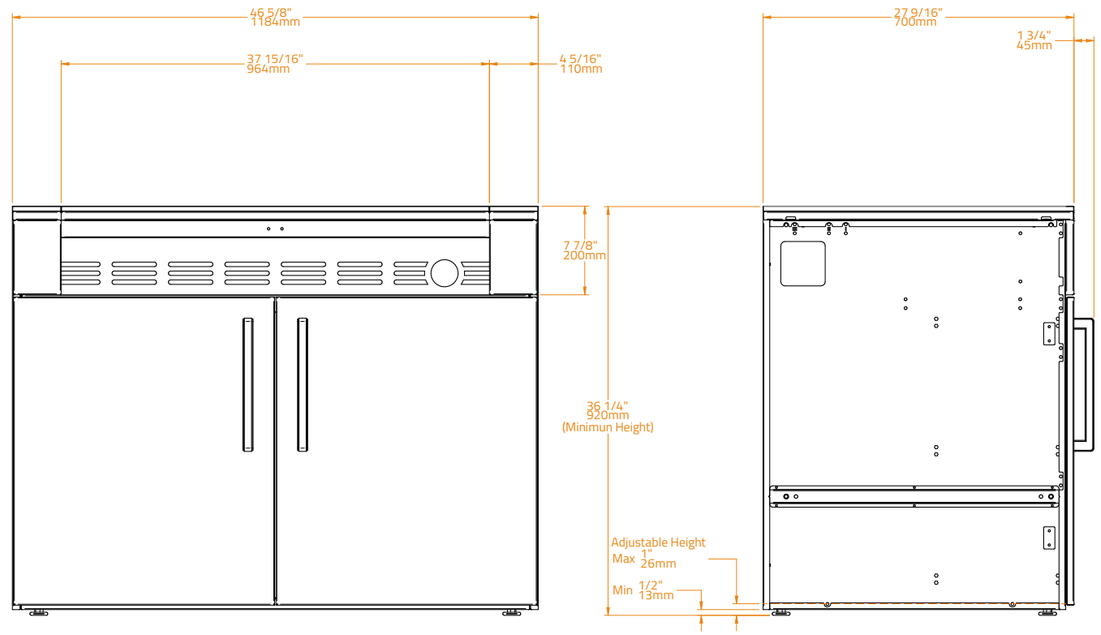

KC 120 Drop-In Grill

Colour Choice: Anthracite Grey / Pearl White · Choix de Couleur : Gris Anthracite / Blanc Perle

Ref No · Nº Ref **BKC0028**

SPECIFICATIONS · CARACTÉRISTIQUES	
Countertop Material · Matériau du Plan de Travail	**Neolith sintered stone.** Pierre frittée Neolith.
Body Material · Matériau	**Ultra durable powder (Qualicoat) coated stainless steel.** Acier inoxydable avec revêtement en poudre ultra résistant (Qualicoat)
Number of Doors · Nombre de Portes	2
Soft Close Hinges · Charnières à Fermeture Douce	✓
Gas Bottle Support · Support de Bouteille de Gaz	✓
Accessible Leveling Feet · Pieds de Nivellement Accessibles	✓
Grill not included · Gril non inclus	

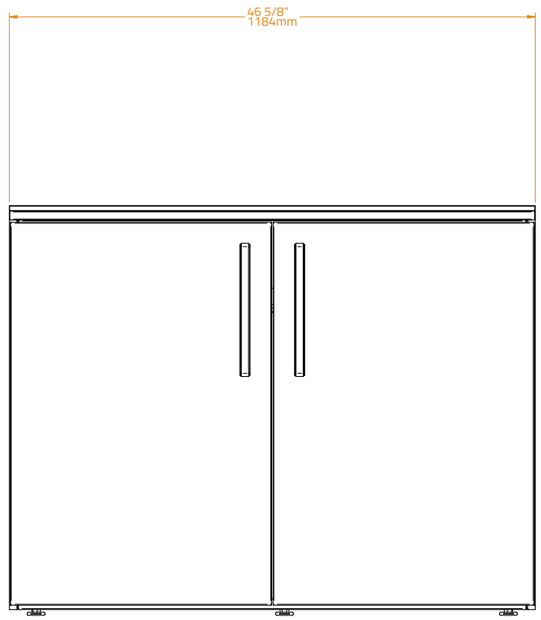

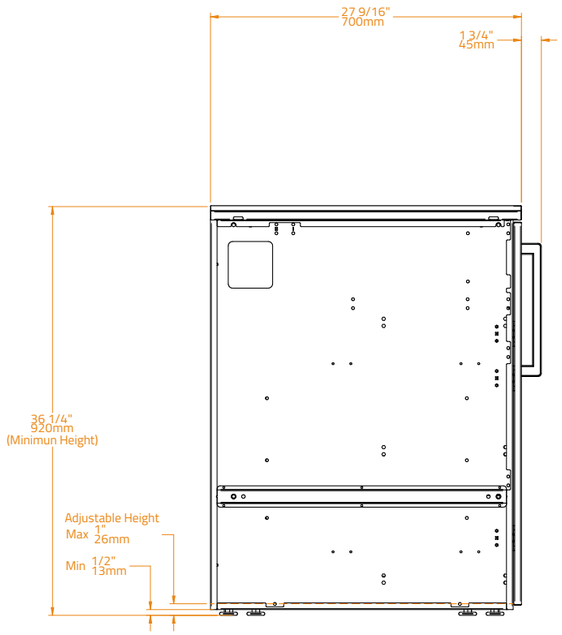

Neolith, your safest kitchen countertop choice

IRON NEOLITH

'The evolution of metal'

Iron behaves in a unique way - sometimes shiny and gleaming, and at other times, rusted and patinated.

Neolith's Iron surfaces deliver a singular and highly original look which celebrates the dual aspect of this material. These richly detailed designs, some subtle and others vibrant, reflect an understanding of modern aesthetic tastes.

The Iron collection mimics the real material but delivers enhanced resistance qualities, which guarantee a greater degree of performance and longevity.

"L'évolution du métal"

Le fer se comporte de manière unique, à la fois brillant et éclatant d'un côté, et rouillé et patiné de l'autre.

Les surfaces Neolith Iron offrent un aspect singulier et très original qui célèbre les aspects duals de ce matériau. Ces designs richement détaillés, certains subtils et d'autres vibrants, reflètent une compréhension des goûts esthétiques modernes.

La collection Iron imite le matériau réel tout en offrant des qualités de résistance améliorées, assurant un niveau supérieur de performance et de longévité.

IRON FROST

IRON C ORTE N

Neolith, votre choix deplan de travail de cuisine le plus sûr

TIMBER NEOLITH

'The natural selections'

Natural wood, although beautiful, has always been difficult to specify for certain interior and exterior applications. Its high porosity makes it unsuitable for any environment in which there are large amounts of water and its susceptibility to staining means extra special care needs to be taken when using it as a surface.

Neolith has pioneered a faithful and hyper-realistic range of slabs which solves this problem. This means you can have wood-effect surfaces throughout the house with all the physical and mechanical advantages offered by sintered stone.

Unlike natural wood, Neolith's Timber collection requires zero maintenance or treatment to enhance its performance or improve its resistance.

This means that it can handle the rigors of everyday life without any wear and tear.

"Les sélections naturelles"

Le bois naturel, en plus d'être toujours beau, a toujours été difficile à spécifier pour certains intérieurs et extérieurs. Sa haute porosité le rend inadapté à tout environnement humide, et sa susceptibilité aux taches nécessite des soins spéciaux lorsqu'il est utilisé comme revêtement.

Neolith présente des planches hyper-réalistes qui résolvent ce problème. Cela signifie que vous pouvez installer des surfaces effet bois dans toute la maison avec tous les avantages physiques et mécaniques de la pierre frittée.

Contrairement au bois naturel, la collection Timber de Neolith ne nécessite aucun entretien pour améliorer ses performances ou sa résistance.

Oubliez les imperfections et l'usure dues à une utilisation quotidienne!

SUMMER DALA *

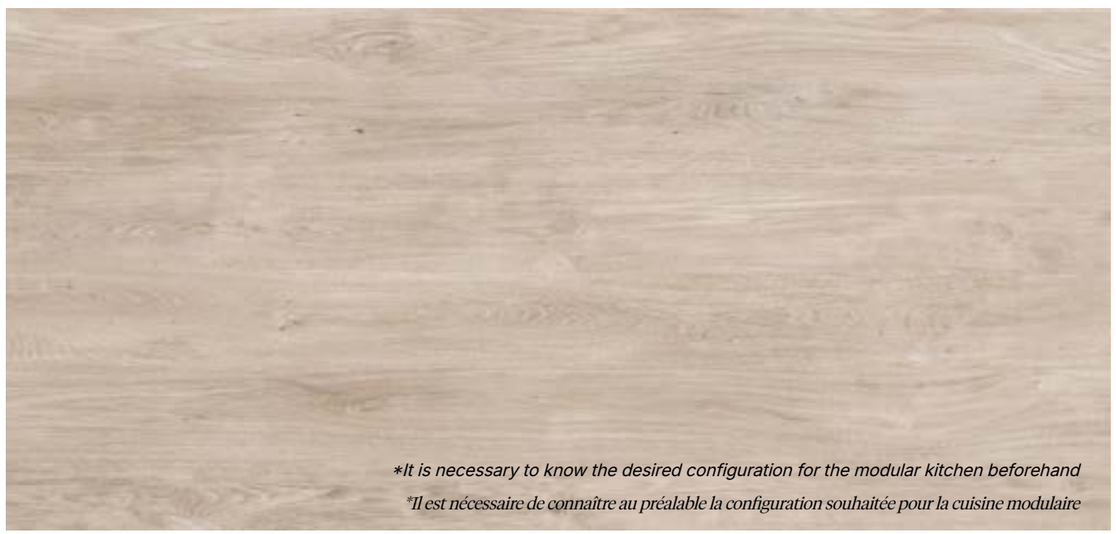

*It is necessary to know the desired configuration for the modular kitchen beforehand

*Il est nécessaire de connaître au préalable la configuration souhaitée pour la cuisine modulaire

FUSION
NEOLITH

'The shock of the new'

The Fusion collection is the result of our designers' quest to blend traditional and contemporary.

Neolith is looking to combine both classic style and emergent trends, creating a collection which showcases our conceptual creativity.

These unique patterns playfully reference materials found in the natural world, with a modern twist. Incorporating the industrial, the organic and the futuristic, the Fusion collection offers an interpretation of Neolith which will inspire, excite and entice.

BASAL T BLAC K *

*It is necessary to know the desired configuration for the modular kitchen beforehand

*Il est nécessaire de connaître au préalable la configuration souhaitée pour la cuisine modulaire

PIETRA DI L UNA

"Le choc du nouveau"

La collection Fusion est le résultat de la quête de nos designers pour mêler le traditionnel et le contemporain.

Neolith cherche à combiner le style classique et les tendances émergentes, créant une collection qui met en valeur notre créativité conceptuelle.

Ces motifs uniques font référence de manière ludique aux matériaux trouvés dans le monde naturel, avec une touche moderne. En incorporant l'industriel, l'organique et le futuriste, la collection Fusion offre une interprétation de Neolith qui inspirera, excitera et séduira.

NERO ZIMBABW E

PIETRA DI OSSO

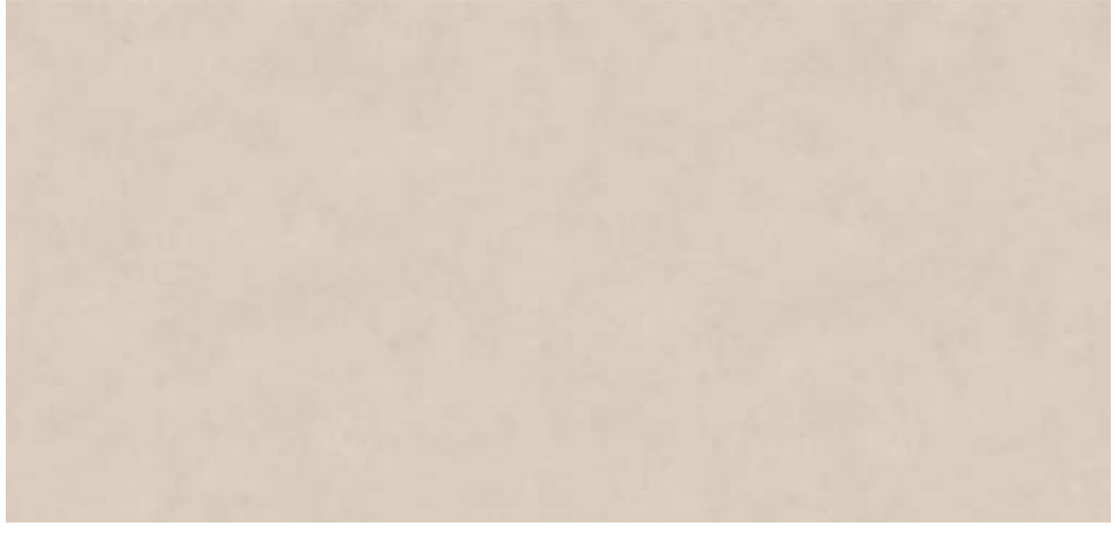

Enhancing Your Outdoor Kitchen
Luxury Handles for Exclusive Modules

Discover the elegance and functionality in every detail of our outdoor kitchens with the exclusive handles we offer! We have designed three exceptional options to complement your kitchen modules, providing not only an impressive aesthetic touch but also a premium experience with each use.

Marine Varnish Treated Bamboo Handle:

Immerse yourself in the harmony of nature with our bamboo handle. The warmth of the bamboo, combined with its natural strength, creates a perfect balance of aesthetics and durability. Treated with marine varnish for enhanced resistance to weather conditions, the bamboo ensures exceptional longevity and retains its impeccable appearance over time.

Metallic Handle in Stainless Steel and Black Stainless Steel with Premium Knurling:

Experience luxury with every grip with our metallic handles. Available in two elegant finishes, stainless steel and black stainless steel, these handles add a modern and sophisticated touch to your outdoor kitchen. The knurling in the central part not only improves grip but also adds a touch of exclusivity, enhancing the aesthetics of your outdoor space.

In our commitment to offering high-quality products, these handles are not only a visually appealing complement but are also designed to withstand the changing conditions of the outdoor environment. Durability and style come together in every detail, creating a unique and pleasant atmosphere in your outdoor space.

Turn every moment in the kitchen into a unique experience with our premium handles. Discover the perfect fusion of functionality and aesthetics, elevating the level of your outdoor kitchen to new heights. Make your outdoor space a place where design, durability, and resistance come together in perfect harmony

Affiner votre Cuisine en Plein Air
Poignées de Luxe pour Modules Exclusifs

Découvrez l'élégance et la fonctionnalité dans chaque détail de nos cuisines extérieures avec les poignées exclusives que nous proposons! Nous avons conçu trois options exceptionnelles pour compléter vos modules de cuisine, offrant non seulement une touche esthétique impressionnante, mais aussi une expérience premium à chaque utilisation.

Poignée en bambou traité au vernis marin:

Plongez dans l'harmonie de la nature avec notre poignée en bambou. La chaleur du bambou, combinée à sa robustesse naturelle, crée un équilibre parfait entre esthétique et durabilité. Traité avec un vernis marin pour une résistance accrue aux intempéries, le bambou garantit une longévité exceptionnelle tout en conservant son apparence impeccable au fil du temps.

Poignée Métallique en Acier Inoxydable et inox Noir avec Moletage Premium:

Expérimentez le luxe à chaque prise avec nos poignées métalliques. Disponibles en deux finitions élégantes, inox et inox noir, ces poignées apportent une touche moderne et sophistiquée à votre cuisine extérieure. Le moletage au centre améliore non seulement la prise en main, mais ajoute également une touche d'exclusivité, rehaussant l'esthétique de votre espace extérieur.

Dans notre engagement à offrir des produits de haute qualité, ces poignées ne sont pas seulement un complément visuellement attrayant, mais elles sont également conçues pour résister aux conditions changeantes de l'environnement extérieur. La durabilité et le style se marient dans chaque détail, créant une atmosphère unique et agréable dans votre espace extérieur.

Transformez chaque moment en cuisine en une expérience unique avec nos poignées de première qualité. Découvrez la fusion parfaite entre fonctionnalité et esthétique, élevant le niveau de votre cuisine extérieure à de nouvelles hauteurs. Faites de votre espace extérieur un lieu où le design, la durabilité et la résistance se trouvent en parfaite harmonie!

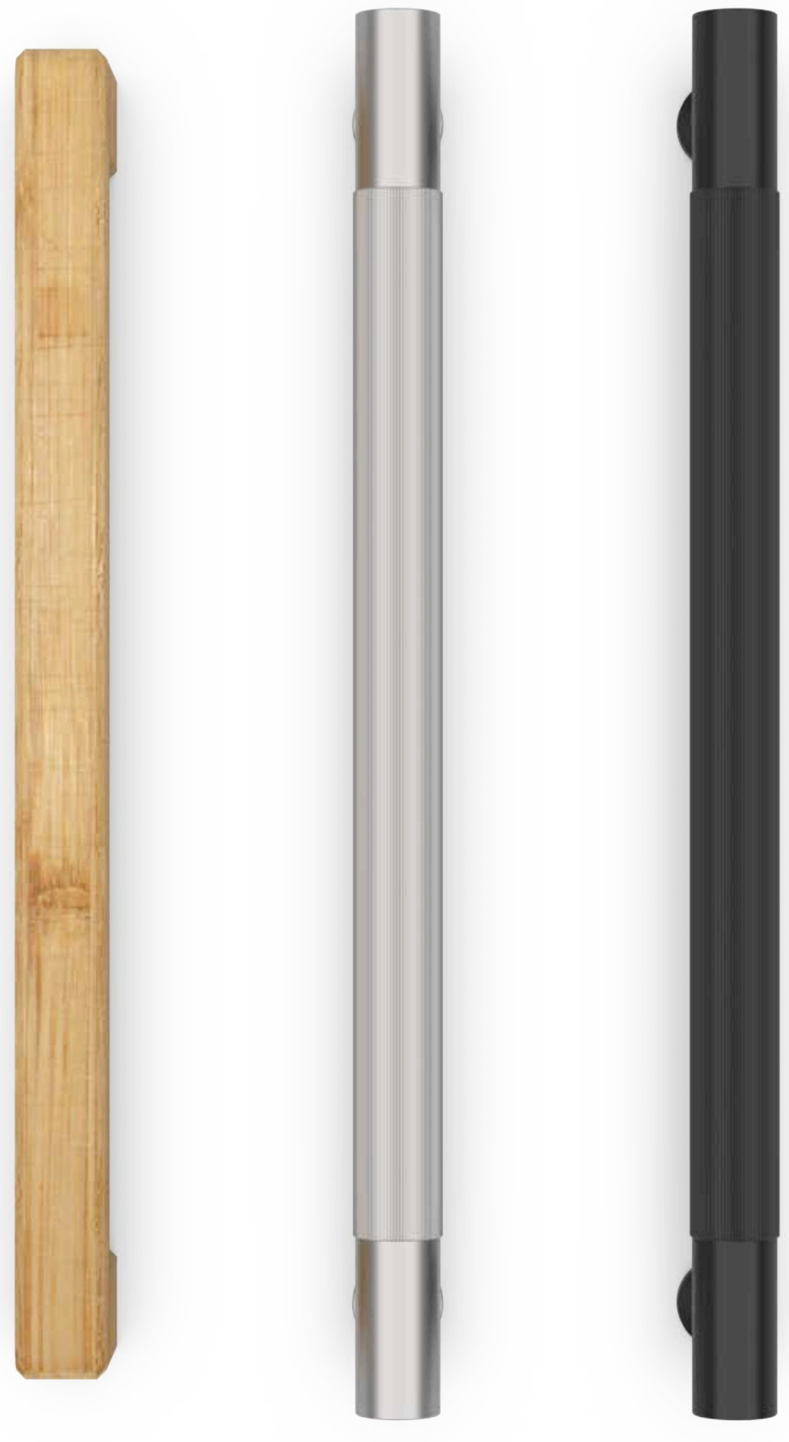

Optimized your experience

Améliorez votre expérience

Grills Accessories

Accessoires de Grils

Cart Grill S

Ref No · Nº Ref	400	500
	BGC0007	BGC0008

* **Grill not included** · Gril non inclus

SPECIFICATIONS · CARACTÉRISTIQUES		
Body Material · Matériau	**304 Stainless Steel** · Acier Inoxydable 304	
Weight · Poids	**40.8 kg**	**45.3 kg**
SPECIFIC TO · SPÉCIFIQUE POUR		
Fusion RS	**BGG0013**	**BGG0014**
Fusion RM	**BGG0015**	**BGG0016**
Ember 800	**BCG0001**	
OPTIONAL · OPTIONNEL		
Cart Soft Cover	**BGA0033 / BGA0038**	**BGA0034**
WARRANTY · GARANTIE		
Body and Components Corp et Composants	**5 years** · 5 ans	

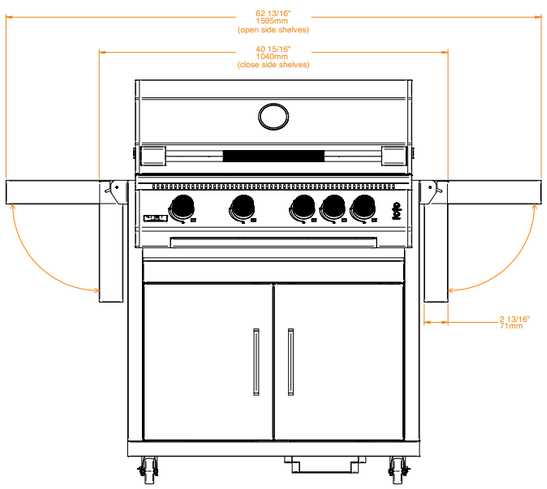

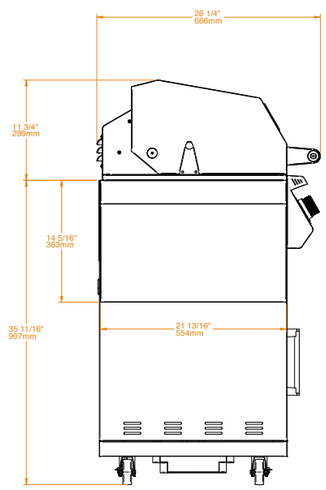

Cart Grill M

Ref No · Nº Ref	400	500
	BGC0009	BGC0010

* **Grill not included** · Gril non inclus

SPECIFICATIONS · CARACTÉRISTIQUES		
Body Material · Matériau	**Ultra durable powder (Qualicoat) coated stainless steel.** Acier inoxydable avec revêtement en poudre ultra résistant (Qualicoat)	
Weight · Poids	**40.8 kg**	**45.3 kg**
SPECIFIC TO · SPÉCIFIQUE POUR		
Fusion RS	**BGG0013**	**BGG0014**
Fusion RM	**BGG0015**	**BGG0016**
OPTIONAL · OPTIONNEL		
Cart Soft Cover	**BGA0033 / BGA0038**	**BGA0034**
WARRANTY · GARANTIE		
Body and Components Corp et Composants	**5 years** · 5 ans	

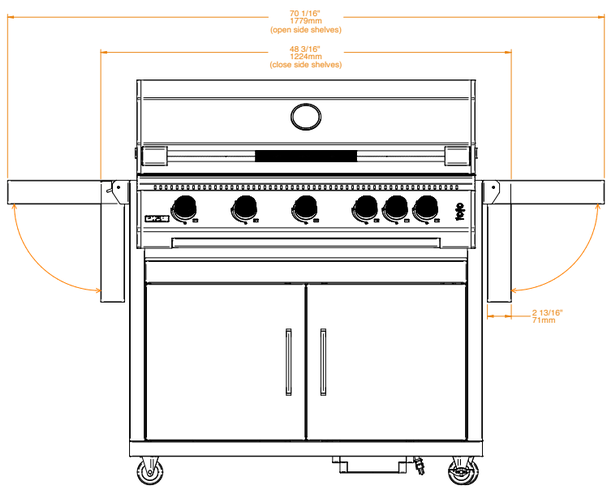

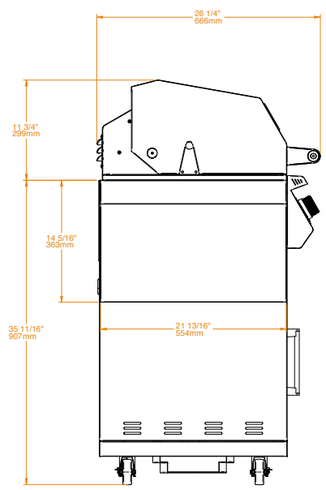

Rotisserie Kit

Ref No · Nº Ref	BGA0025	BGA0026

MATERIAL · MATÉRIAU	**Stainless steel (Includes motor, spit rod, 2 forks and counter balance)** · Acier inoxydable (Comprend moteur, rôtissoire, 2 fourchettes et contrepoids)	
SPECIFIC TO · SPÉCIFIQUE POUR	**Fusion 400 RS - Fusion 400 RM - Ember 800**	**Fusion 500 RS - Fusion 500 RM**
WARRANTY · GARANTIE	**2 years** · 2 ans	

Sear Burner

Ref No · Nº Ref BGA0027

NG Conversion Kit

BGA0036 / BGA0043

MATERIAL · MATÉRIAU	**Stainless Steel** · Acier inoxydable	**Brass** · Laiton
SPECIFIC TO · SPÉCIFIQUE POUR	**Fusion 400 RS - Fusion 400 RM - Ember 800 - Fusion 500 RS - Fusion 500 RM**	
WARRANTY · GARANTIE	**2 years** · 2 ans	

Plancha 200S

Ref No · Nº Ref BGA0028

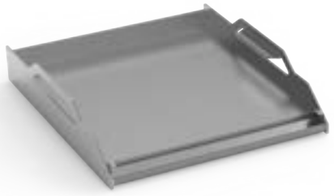

Laser Cut Grate

BGA0030

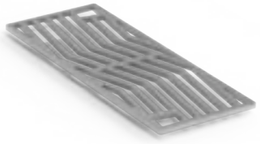

MATERIAL · MATÉRIAU	**304 Stainless steel** · Acier inoxydable 304	
DIMENSIONS · DIMENSIONS	**W369 x D452 x H89 mm**	**W187 x D457 x H8 mm**
WEIGHT · POIDS	**9.5 Kg**	**2.9 Kg**
SPECIFIC TO · SPÉCIFIQUE POUR	**Fusion 400 RS - Fusion 400 RM - Ember 800 - Fusion 500 RS - Fusion 500 RM**	
WARRANTY · GARANTIE	**2 years** · 2 ans	

Grill Soft Covers

	400	Ember	500
Ref No · Nº Ref	BGA0037	BGA0032	BGA0031

Built-In · Encastrée

SPECIFIC TO · SPÉCIFIQUE POUR	**Fusion 400 RS** **Fusion 400 RM**	**Ember 800**	**Fusion 500 RS** **Fusion 500 RM**
WARRANTY · GARANTIE	**2 years** · 2 ans		

Ref No · Nº Ref	BGA0033	BGA0034

On-cart · Sur le chariot

SPECIFIC TO · SPÉCIFIQUE POUR	**Fusion 400 RS / Fusion 400 RM / Ember 800 +** **Grill Cart 400 S / M**	**Fusion 500 RS / RM +** **Grill Cart 500 S / M**
WARRANTY · GARANTIE	**2 years** · 2 ans	

Liners

	400 S	500 S
Ref No · Nº Ref	BGL0004	BGL0005

MATERIAL · MATÉRIAU	**304 Stainless steel** · Acier inoxydable 304	
CUT-OUT DIMENSIONS · DIMENSIONS DE L'ESPACE D'ENCASTREMENT	**W830 x D546 x H217 mm**	**W1014 x D546 x H217 mm**
WEIGHT · POIDS	**20 Kg**	**22 Kg**
SPECIFIC TO · SPÉCIFIQUE POUR	**Fusion 400 RS - Fusion 400 RM - Ember 800**	**Fusion 500 RS - Fusion 500 RM**
WARRANTY · GARANTIE	**5 years** · 5 ans	

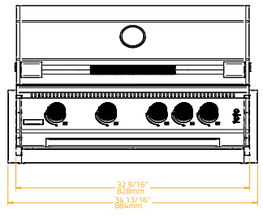

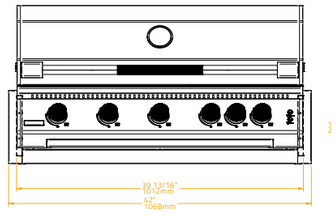

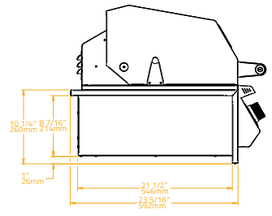

Optimized your experience

Améliorez votre expérience

Griddle Accessories

Accessoires de Planchas

Inox Cart

Ref No · Nº Ref	20	30
	BGC0003	BGC0002

*** Griddle not included** · Plancha non inclus

SPECIFICATIONS · CARACTÉRISTIQUES		
Body Material · Matériau	**304 Stainless Steel** · Acier Inoxydable 304	
Weight · Poids	33.5 kg	40.5 kg
SPECIFIC TO · SPÉCIFIQUE POUR		
L Class Original	BGG0003	BGG0002
L Class Matte	BGG0009	BGG0008
L Class Inox	BGG0006	BGG0005
OPTIONAL · OPTIONNEL		
Cart Soft Cover	BGA0020	BGA0019
WARRANTY · GARANTIE		
Body and Components Corp et Composants	**5 years** · 5 ans	

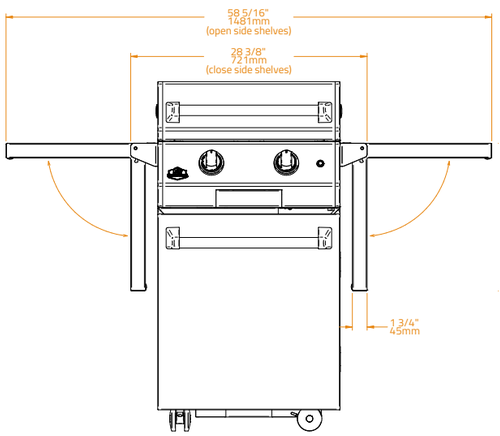

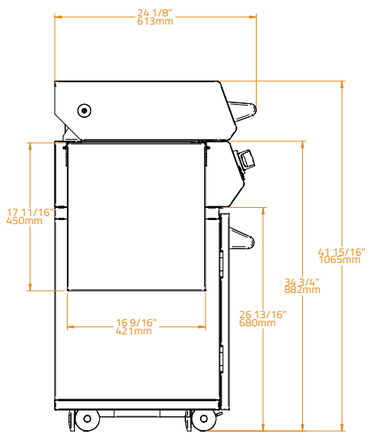

Matte Cart

Ref No · Nº Ref	20	30
	BGC0009	BGC0010

*** Griddle not included** · Plancha non inclus

SPECIFICATIONS · CARACTÉRISTIQUES		
Body Material · Matériau	**Ultra durable powder (Qualicoat) coated stainless steel.** Acier inoxydable avec revêtement en poudre ultra résistant (Qualicoat)	
Weight · Poids	33.5 kg	40.5 kg
SPECIFIC TO · SPÉCIFIQUE POUR		
L Class Original	BGG0003	BGG0002
L Class Matte	BGG0009	BGG0008
L Class Inox	BGG0006	BGG0005
OPTIONAL · OPTIONNEL		
Cart Soft Cover	BGA0020	BGA0019
WARRANTY · GARANTIE		
Body and Components Corp et Composants	**5 years** · 5 ans	

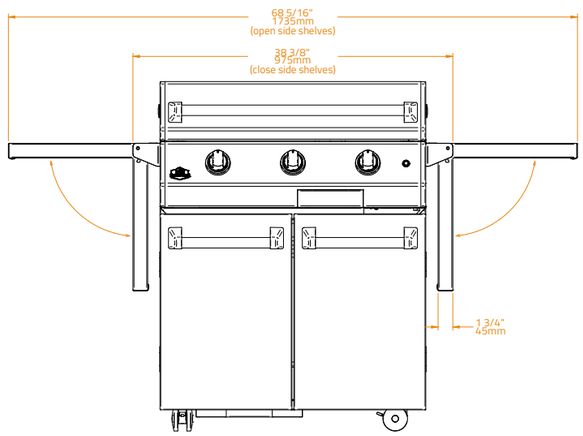

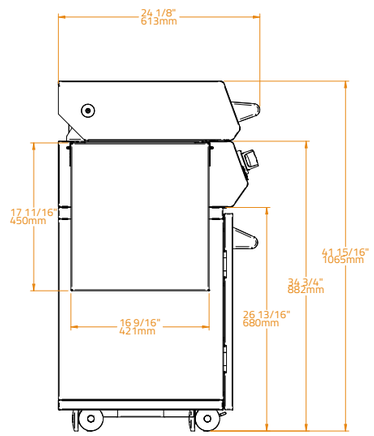

Lid

Ref No · Nº Ref	20	30
	BGLD0003	BGLD0002

SPECIFICATIONS · CARACTÉRISTIQUES		
Body Material · Matériau	**304 Stainless Steel** · Acier Inoxydable 304	
Double Wall Insulated Material Matériau de la Paroi Double Isolée		
Handle Material Matériau de la Poignée		
Weight · Poids	10.5 kg	13.5 kg
SPECIFIC TO · SPÉCIFIQUE POUR		
L Class Original	BGG0003	BGG0002
L Class Inox	BGG0006	BGG0005
OPTIONAL · OPTIONNEL		
Built-In Soft Cover	BGA0017	BGA0016
Countertop Soft Cover	BGA0023	BGA0022
WARRANTY · GARANTIE		
Body and Components Pièces et Composants	**5 years** · 5 ans	

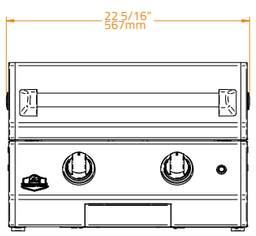

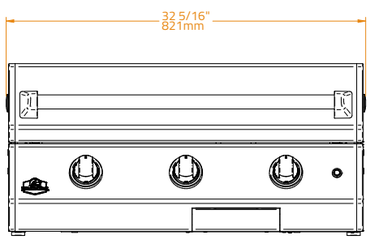

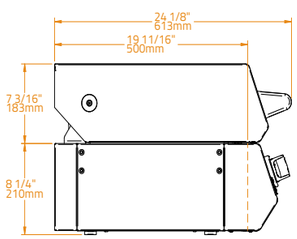

Liner

Ref No · Nº Ref	20	30
	BGL0003	BGL0002

SPECIFICATIONS · CARACTÉRISTIQUES		
Body Material · Material	**304 Stainless Steel** · Acier Inoxydable 304	
Double Wall Insulated Material Matériau de la Paroi Double Isolée		
Weight · Poids	10.5 kg	13.5 kg
INSULATED LINER CUTOUT · DIMENSIONS DE L'ESPACE D'ENCASTREMENT AVEC L'ISOLATION		
Width · Largeur	609 mm	863 mm
Depth · Profondeur	506 mm	506 mm
Height · Hauteur	217 mm	217 mm
SPECIFIC TO · SPÉCIFIQUE POUR		
L Class Original	BGG0003	BGG0002
L Class Matte	BGG0009	BGG0008
L Class Inox	BGG0006	BGG0005
OPTIONAL · OPTIONNEL		
Built-In Soft Cover	BGA0017	BGA0016
WARRANTY · GARANTIE		
Body and Components Pièces et Composants	**5 years** · 5 ans	

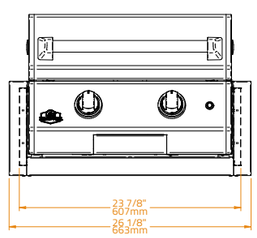

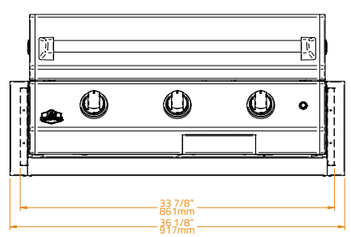

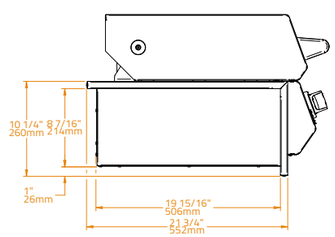

Inox Cover

Ref No · Nº Ref	20	30
	BGLD0006	BGLD0005

SPECIFICATIONS · CARACTÉRISTIQUES		
Body Material · Matériau	**304 Stainless Steel** · Acier Inoxydable 304	
Handle Material Matériau de la Poignée		
Weight · Poids	**6.5 kg**	**8.5 kg**
SPECIFIC TO · SPÉCIFIQUE POUR		
L Class Original	**BGG0003**	**BGG0002**
L Class Matte	**BGG0009**	**BGG0008**
L Class Inox	**BGG0006**	**BGG0005**
OPTIONAL · OPTIONNEL		
Built-In Soft Cover	**BGA0017**	**BGA0016**
Countertop Soft Cover	**BGA0023**	**BGA0022**
WARRANTY · GARANTIE		
Body and Components Pièces et Composants	**5 years** · 5 ans	

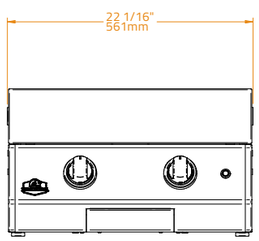

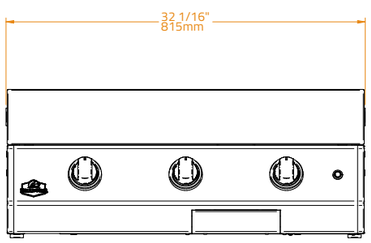

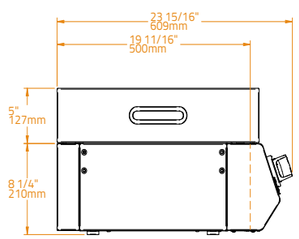

Matte Cover

Ref No · Nº Ref	20	30
	BGLD0007	BGLD0008

SPECIFICATIONS · CARACTÉRISTIQUES			
Body Material · Matériau		**Ultra durable powder (Qualicoat) coated stainless steel** · Acier galvanisé avec revêtement en poudre ultra-durable (Qualicoat)	
Handle Material · Matériau de la Poignée		**304 Stainless Steel** · Acier Inoxydable 304	
Weight · Poids		**6.5 kg**	**8.5 kg**
SPECIFIC TO · SPÉCIFIQUE POUR			
L Class Original		**BGG0003**	**BGG0002**
L Class Matte		**BGG0009**	**BGG0008**
L Class Inox		**BGG0006**	**BGG0005**
OPTIONAL · OPTIONNEL			
Built-In Soft Cover		**BGA0017**	**BGA0016**
Countertop Soft Cover		**BGA0023**	**BGA0022**
WARRANTY · GARANTIE			
Body and Components Pièces et Composants		**5 years** · 5 ans	

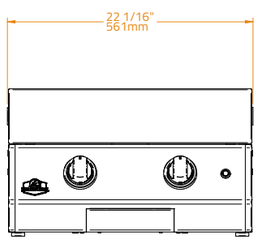

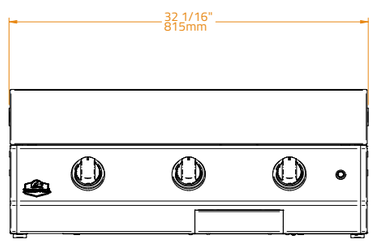

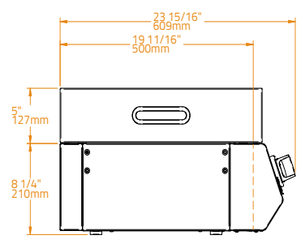

Basting Covers

Ref No · Nº Ref	BGA0012	BGA0013	BGA0014

MATERIAL · MATÉRIAU	**Stainless steel (and glass, BGA0013)** · Acier inoxydable (et verre, BGA0013)	
DIMENSIONS · DIMENSIONS	**ø 20 cm**	**ø 30 cm**
WARRANTY · GARANTIE	**2 years** · 2 ans	

Spatula Kit

Ref No · Nº Ref BGA0024

Scraper and turner spatula
Spatule plate et coudée

MATERIAL · MATÉRIAU	**Stainless steel** · Acier inoxydable
WARRANTY · GARANTIE	**2 years** · 2 ans

Planchas Soft Covers

Ref No · Nº Ref	20 BGA0017	30 BGA0016

Built-In · Encastrée

SPECIFIC TO · SPÉCIFIQUE POUR	**L Class 20** **Original / Matte / Inox / Special**	**L Class 30** **Original / Matte / Inox / Special**
WARRANTY · GARANTIE	**2 years** · 2 ans	

Ref No · Nº Ref	BGA0023	BGA0022

Countertop · Sur le plan de travail

SPECIFIC TO · SPÉCIFIQUE POUR	**L Class 20** **Original / Matte / Inox / Special**	**L Class 30** **Original / Matte / Inox / Special**
WARRANTY · GARANTIE	**2 years** · 2 ans	

Ref No · Nº Ref	BGA0020	BGA0019

On-cart · Sur le chariot

SPECIFIC TO · SPÉCIFIQUE POUR	**L Class 20 + Cart 20** **Original / Matte / Inox / Special**	**L Class 30 + Cart 30** **Original / Matte / Inox / Special**
WARRANTY · GARANTIE	**2 years** · 2 ans	

Optimized your experience

Améliorez votre expérience

Modula Kitchen Accessories

Accessoires de Modules Kitchen

Walls

Ref No · Nº Ref

BKC0009

BKC0010

BKC0011

MATERIAL · MATÉRIAU	**Ultra durable powder (Qualicoat) coated stainless steel and bamboo wood** · Acier galvanisé avec revêtement en poudre ultra-durable (Qualicoat) et bois de bambou		
SPECIFIC TO · SPÉCIFIQUE POUR	**CT 60 / Fridge**	**KC 80**	**CT 90 / Open / Sink / Corner**
WARRANTY · GARANTIE	**2 years** · 2 ans		

Ref No · Nº Ref

BKC0012

BKC0013

MATERIAL · MATÉRIAU	**Ultra durable powder (Qualicoat) coated stainless steel and bamboo wood** · Acier galvanisé avec revêtement en poudre ultra-durable (Qualicoat) et bois de bambou		
SPECIFIC TO · SPÉCIFIQUE POUR	**KC 100**	**KC 120**	
WARRANTY · GARANTIE	**2 years** · 2 ans		

End Panel

Ref No · Nº Ref

BKC0019

Kamado End Panel

Ref No · Nº Ref

BKC0022

MATERIAL · MATÉRIAU	**Ultra durable powder coated stainless steel** Acier galvanisé avec revêtement en poudre ultra-durable
WARRANTY · GARANTIE	**2 years** · 2 ans

Standing Bars

Ref No · Nº Ref

BKC0014

BKC0015

BKC0016

MATERIAL · MATÉRIAU	**Ultra durable powder (Qualicoat) coated stainless steel and bamboo wood** · Acier galvanisé avec revêtement en poudre ultra-durable (Qualicoat) et bois de bambou		
SPECIFIC TO · SPÉCIFIQUE POUR	**CT 60 / Fridge**	**KC 80**	**CT 90 / Open / Sink / Corner**
WARRANTY · GARANTIE	**2 years** · 2 ans		

Ref No · Nº Ref

BKC0017

BKC0018

MATERIAL · MATÉRIAU	**Ultra durable powder (Qualicoat) coated stainless steel and bamboo wood** · Acier galvanisé avec revêtement en poudre ultra-durable (Qualicoat) et bois de bambou		
SPECIFIC TO · SPÉCIFIQUE POUR	**KC 100**	**KC 120**	
WARRANTY · GARANTIE	**2 years** · 2 ans		

Wall

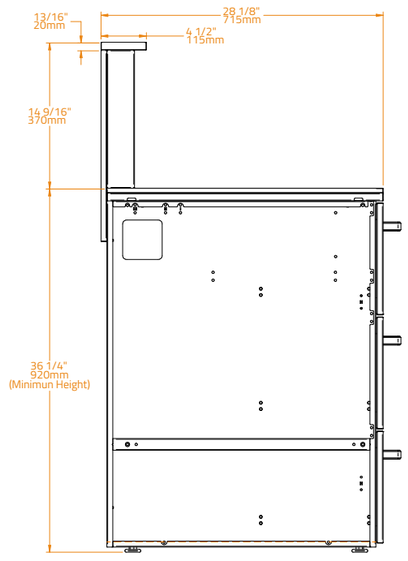

Standing Bar

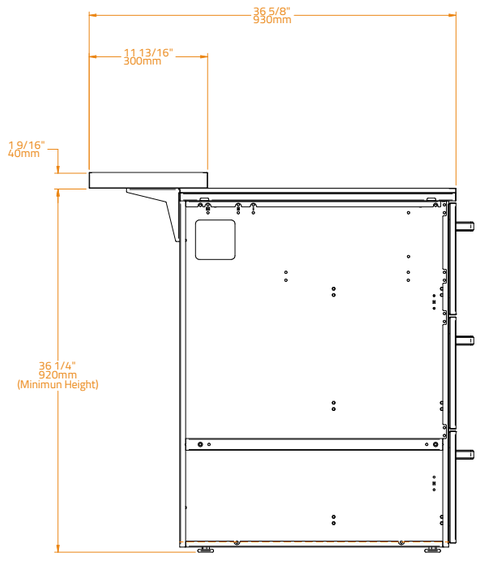

Brabura Lifetime Warranty

Garantie à Vie Brabura

Warranty
Garantie

Limited Lifetime Warranty

At Brabura, we are committed to the quality and durability of our products.

Grills, Planchas and Countertop Side Burners

That's why we offer a lifetime warranty for certain key components in our barbecues and griddles. This warranty is designed to provide you with the utmost peace of mind and ensure that your culinary experience with Brabura remains exceptional throughout the years you own your product.

Lifetime Warranty:

- Enameled cast iron and stainless steel cooking plates.
- Cast stainless steel and U-shaped stainless steel burners.
- Stainless steel cooking grates with hexagonal rod.
- Stainless steel chassis.
- Burners cast iron grates

Five-Year (5) Warranty:

- Coated galvanized steel hoods and control panels on grills and planchas
- Lids, covers, carts and insulated jackets
- Gas valves
- Inner liners
- Flavor grids
- Infrared burners in the grill
- Manifold assemblies

Three-Year (3) Warranty:

- Ignition systems (excluding batteries)
- Electrical components
- Knobs
- Soft covers and accessories
- Lift assemblies
- All other moving parts

Warranty Claim Procedure:

Brabura Grills will repair or replace defective modules at its discretion. Submit written claims with images. For warranty inquiries, contact Tel: +34 667 37 48 74 or E-mail: info@braburagrills.com . Send correspondence to: Brabura Grills SL, Calle Acero, 12 - 06220 – Villafranca de los Barros (Badajoz), España.

Brabura Grills SL is not liable for damages due to misuse, incorrect installation, or improper operation. Brabura product owners who purchased through Brabura dealers can register their warranty at https://www.braburagrills.com from within the "Register Your Warranty"

Garantie à Vie Limitée

Chez Brabura, nous nous engageons envers la qualité et la durabilité de nos produits.

Barbecues, Planchas et Brûleurs Latéraux de Comptoir

C'est pourquoi nous offrons une garantie à vie pour une sélection de composants essentiels dans nos barbecues et plaques de cuisson. Cette garantie vise à vous offrir une tranquillité d'esprit maximale et à assurer que votre expérience culinaire avec Brabura soit exceptionnelle tout au long des années où vous posséderez votre produit.

Garantie à Vie

- Plaques en fonte émaillée et en acier inoxydable
- Brûleurs en fonte et en U en acier inoxydable
- Grilles en acier inoxydable avec barres hexagonales
- Châssis en acier inoxydable
- Grilles en Fonte pour Brûleurs

Garantie de Cinq (5) Ans:

- Couvercles et panneaux de contrôle en galvanisé peint pour plaques de cuisson et barbecues
- Couvercles, chariots et revêtements isolants
- Vannes de gaz
- Revêtements internes
- Grilles de saveur
- Brûleurs infrarouges sur le barbecue
- Rampes de gaz

Garantie de Trois (3) Ans:

- Systèmes d'allumage (à l'exception des piles)
- Composants électriques
- Poignées
- Housses et accessoires
- Ensembles de levage
- Autres pièces mobiles

Procédure de Réclamation de Garantie:

Brabura Grills réparera ou remplacera les modules défectueux à sa discrétion. Veuillez soumettre vos réclamations par écrit avec des images. Pour toute question relative à la garantie, veuillez contacter le Tél : +34 667 37 48 74 ou par courriel à l'adresse : info@braburagrills.com. Envoyez votre correspondance à : Brabura Grills SL, Calle Acero, 12 - 06220 – Villafranca de los Barros (Badajoz), España.

Brabura Grills SL n'est pas responsable des dommages causés par une utilisation inappropriée, une installation incorrecte ou un fonctionnement inadéquat. Les propriétaires de produits Brabura qui ont effectué leur achat auprès des revendeurs Brabura peuvent enregistrer leur garantie sur https://www.braburagrills.com à partir de la section "Enregistrez votre garantie"

Limited Lifetime Warranty

At Brabura, we are committed to the quality and durability of our products.

Kitchen Modula

Brabura Outdoor Kitchens Modula, where craftsmanship meets longevity. This residential-exclusive, non-transferable warranty covers defects in materials and workmanship, excluding normal wear and tear, misuse, abuse, or improper installation.

Limited Warranties:

- **Drawer guides and hinges:** two (2) years, spare parts available.
- **Painted finishes:** three (3) years, weather-resistant.
- **Overall structural integrity:** ten (10) years (excluding handles).
- **Refrigerator:** two (2) years, additional warranty for specific components.
- **Neolith countertops:** twenty-five (25) years warranty for residential use.
- **Bamboo kitchen parts:** Treated with marine varnish, superficial wear not covered. Regular care needed, especially in harsh conditions.

Warranty Conditions and Limitations:

Covers defects in materials and workmanship, excluding wear and tear, aging, and corrosión in coastal installations. Excludes aesthetic damages post-purchase and losses of product contents.

Warranty Claim Procedure:

To ensure you make the most of this warranty, we recommend carefully reading the specific terms and conditions, keeping your purchase documentation, and following our maintenance recommendations. At Brabura, your long-term satisfaction is our top priority, and we are here to provide you with high-quality products that endure over time**.**

Brabura Grills will repair or replace defective modules at its discretion. Submit written claims with images. For warranty inquiries, contact Tel: +34 667 37 48 74 or E-mail: info@braburagrills.com . Send correspondence to: Brabura Grills SL, Calle Acero, 12 - 06220 – Villafranca de los Barros (Badajoz), España.

Brabura Grills SL is not liable for damages due to misuse, incorrect installation, or improper operation. Brabura product owners who purchased through Brabura dealers can register their warranty at https://www.braburagrills.com from within the "Register Your Warranty"

Garantie Limitée à Vie

Chez Brabura, nous nous engageons envers la qualité et la durabilité de nos produits.

Kitchen Modula

Brabura Outdoor Kitchens Modula, où l'artisanat rencontre la durabilité. Cette garantie exclusive, réservée à un usage résidentiel et non transférable, couvre les défauts de matériaux et de fabrication, à l'exclusion de l'usure normale, de l'utilisation incorrecte, de l'abus ou d'une installation incorrecte.

Garanties Limitées:

- **Guides et charnières de tiroirs:** deux (2) ans, pièces de rechange disponibles.
- **Finitions peintes:** trois (3) ans, résistantes aux intempéries.
- **Intégrité structurelle générale:** dix (10) ans (à l'exclusion des poignées).
- **Réfrigérateur:** deux (2) ans, garantie supplémentaire pour des composants spécifiques.
- **Comptoirs en Neolith:** Garantie de vingt-cinq (25) ans pour un usage résidentiel.
- **Pièces de cuisine en bambou:** Traitées avec un vernis marin, l'usure de surface n'est pas couverte. Un entretien régulier est nécessaire, surtout dans des conditions défavorables.

Conditions et Limitations de la Garantie:

Couvre les défauts de matériaux et de fabrication, à l'exclusion de l'usure, du vieillissement et de la corrosion dans les installations côtières. Exclut les dommages esthétiques post-achat et les pertes de contenu du produit.

Procédure de Réclamation de Garantie:

Pour vous assurer de tirer pleinement parti de cette garantie, nous vous recommandons de lire attentivement les termes et conditions spécifiques, de conserver la documentation d'achat et de suivre nos recommandations d'entretien. Chez Brabura, votre satisfaction à long terme est notre priorité principale, et nous sommes là pour vous fournir des produits de haute qualité qui perdureront dans le temps.

Brabura Grills réparera ou remplacera les modules défectueux à sa discrétion. Veuillez soumettre vos réclamations par écrit avec des images. Pour toute question relative à la garantie, veuillez contacter le Tél : +34 667 37 48 74 ou par courriel à l'adresse : info@braburagrills.com. Envoyez votre correspondance à : Brabura Grills SL, Calle Acero, 12 - 06220 – Villafranca de los Barros (Badajoz), España.

Brabura Grills SL n'est pas responsable des dommages causés par une utilisation inappropriée, une installation incorrecte ou un fonctionnement inadéquat. Les propriétaires de produits Brabura qui ont effectué leur achat auprès des revendeurs Brabura peuvent enregistrer leur garantie sur https://www.braburagrills.com à partir de la section "Enregistrez votre garantie"

Limited Lifetime Warranty

At Brabura, we are committed to the quality and durability of our products.

Ovens and Kamados

This warranty is designed to provide you with the utmost peace of mind and ensure that your culinary experience with Brabura remains exceptional throughout the years you own your product.

Limited Warranties:

- **Oven:** two (2) years, except for refractory stones.
- Kamado **ceramic body and ceramic fire box:** twenty (20) years.
- **Kamado stainless steel grates:** one (1) year.
- **Other kamado metal parts and pizza stones:** one (1) year.
- **Bamboo parts:** Treated with marine varnish, superficial wear not covered. Regular care needed, especially in harsh conditions.

Warranty Conditions and Limitations:

Covers defects in materials and workmanship, excluding hit, fall or violent transportation.. Excludes aesthetic damages post-purchase and losses of product contents.

Warranty Claim Procedure:

To ensure you make the most of this warranty, we recommend carefully reading the specific terms and conditions, keeping your purchase documentation, and following our maintenance recommendations. At Brabura, your long-term satisfaction is our top priority, and we are here to provide you with high-quality products that endure over time**.**

Brabura Grills will repair or replace defective modules at its discretion. Submit written claims with images. For warranty inquiries, contact Tel: +34 667 37 48 74 or E-mail: info@braburagrills.com . Send correspondence to: Brabura Grills SL, Calle Acero, 12 - 06220 – Villafranca de los Barros (Badajoz), España.

Brabura Grills SL is not liable for damages due to misuse, incorrect installation, or improper operation. Brabura product owners who purchased through Brabura dealers can register their warranty at https://www.braburagrills.com from within the "Register Your Warranty"

Garantie Limitée à Vie

Chez Brabura, nous nous engageons envers la qualité et la durabilité de nos produits.

Fours et Kamados

Cette garantie est conçue pour vous offrir une tranquillité d'esprit maximale et garantir que votre expérience culinaire avec Brabura reste exceptionnelle tout au long des années d'utilisation de votre produit.

Garanties Limitées:

- **Four:** deux (2) ans, à l'exception des pierres réfractaires.
- **Corps en céramique du Kamado et boîte à feu en céramique:** vingt (20) ans.
- **Grilles en acier inoxydable du Kamado:** un (1) an.
- **Autres pièces métalliques du Kamado et pierres à pizza:** un (1) an.
- **Pièces en bambou:** Traitées avec un vernis marin, l'usure superficielle n'est pas couverte. Un entretien régulier est nécessaire, surtout dans des conditions difficiles.

Conditions et Limitations de la Garantie:

Couvre les défauts de matériaux et de fabrication, à l'exclusion des dommages causés par des chocs, des chutes ou un transport violent. Exclut les dommages esthétiques après l'achat et les pertes de contenu du produit.

Procédure de Réclamation de Garantie:

Pour vous assurer de tirer pleinement parti de cette garantie, nous vous recommandons de lire attentivement les termes et conditions spécifiques, de conserver la documentation d'achat et de suivre nos recommandations d'entretien. Chez Brabura, votre satisfaction à long terme est notre priorité principale, et nous sommes là pour vous fournir des produits de haute qualité qui perdureront dans le temps.

Brabura Grills réparera ou remplacera les modules défectueux à sa discrétion. Veuillez soumettre vos réclamations par écrit avec des images. Pour toute question relative à la garantie, veuillez contacter le Tél : +34 667 37 48 74 ou par courriel à l'adresse : info@braburagrills.com. Envoyez votre correspondance à : Brabura Grills SL, Calle Acero, 12 - 06220 – Villafranca de los Barros (Badajoz), España.

Brabura Grills SL n'est pas responsable des dommages causés par une utilisation inappropriée, une installation incorrecte ou un fonctionnement inadéquat. Les propriétaires de produits Brabura qui ont effectué leur achat auprès des revendeurs Brabura peuvent enregistrer leur garantie sur https://www.braburagrills.com à partir de la section "Enregistrez votre garantie"

Explore the exquisite connection that the art of fine dining brings, a gift of life that strengthens bonds among friends and families. With our Mediterranean-inspired products, we turn every moment into an experience as effortless as your imagination desires

Découvrez l'exquise union que l'art de la bonne cuisine offre, un cadeau de la vie qui renforce les liens entre amis et en famille. Avec nos produits d'inspiration méditerranéenne, nous transformons chaque instant en une expérience aussi simple que l'imagination le souhaite

Cofinanciado por la Unión Europea
Fondos Europeos
JUNTA DE EXTREMADURA
Consejería de Economía, Empleo y Transformación Digital

Authorized Store / Boutique agréée

BRABURA
GRILLS

braburagrills.com

CALLE ACERO 12 | 06220 | VILLAFRANCA DE LOS BARROS | BADAJOZ | SPAIN
+34 924 091 954 | +34 667 374 874 | info@braburagrills.com